Schöck Isokorb® T type QL, QP

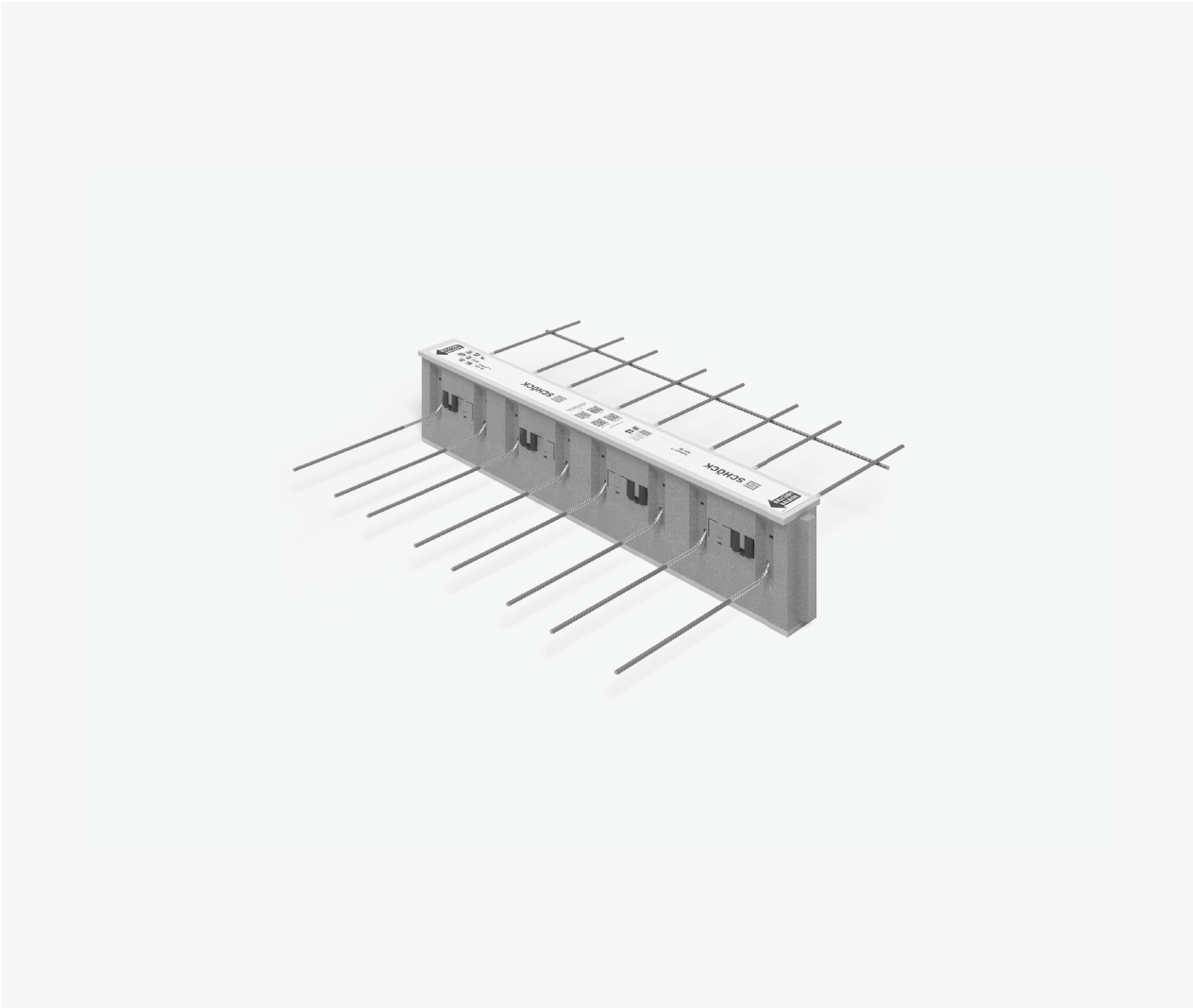

Schöck Isokorb® T type QL
Console isolante pour balcons sur appuis. L'élément transmet les efforts tranchants positifs. Un élément avec la résistance aux charges VV transmet également des efforts tranchants négatifs.

Schöck Isokorb® T type QP
Console isolante pour balcons sur appuis. L'élément transmet les efforts tranchants positifs. Un élément avec la résistance aux charges VV transmet également des efforts tranchants négatifs.
L'élément transmet des forces transversales en cas de charges introduites le long de lignes de jonction continues et en cas d'application de charges concentrées.

Disposition des éléments

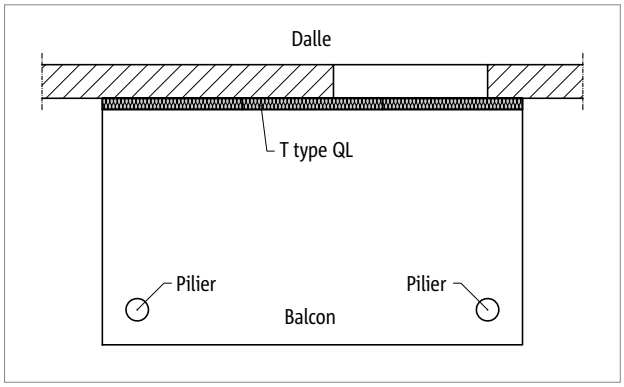

Ill. 105: Schöck Isokorb® T type QL : balcon sur poteaux

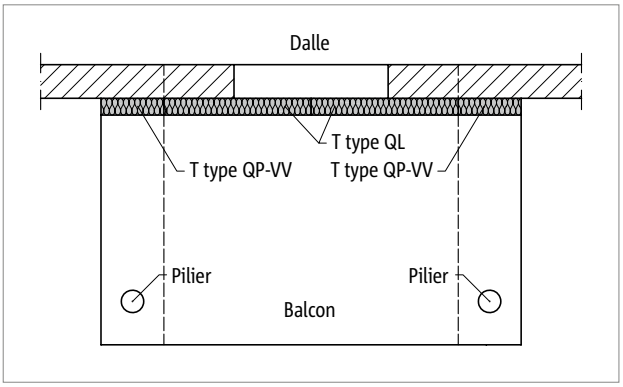

Ill. 106: Schöck Isokorb® T type QP-VV et type QL : balcon sur poteaux, raccordement pour différentes rigidités de bande d'appui

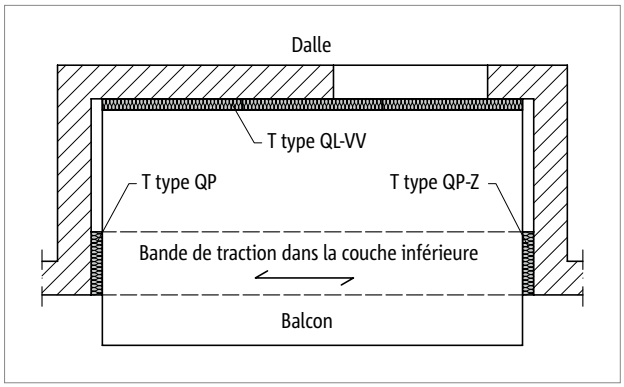

Ill. 107: Schöck Isokorb® T type QL-VV et QP : loggia appuyée sur trois côtés

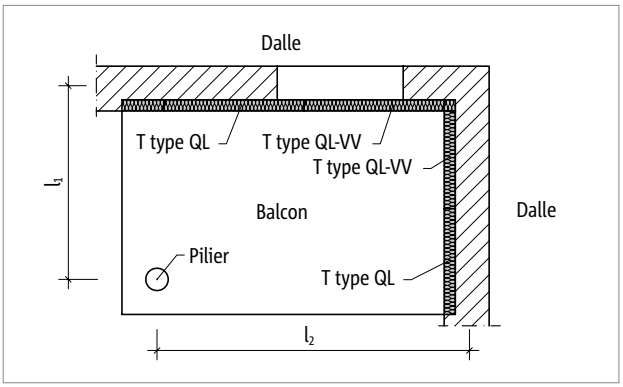

Ill. 108: Schöck Isokorb® T type QL, QL-VV : balcon appuyé sur deux côtés avec poteau

Coupes de principe

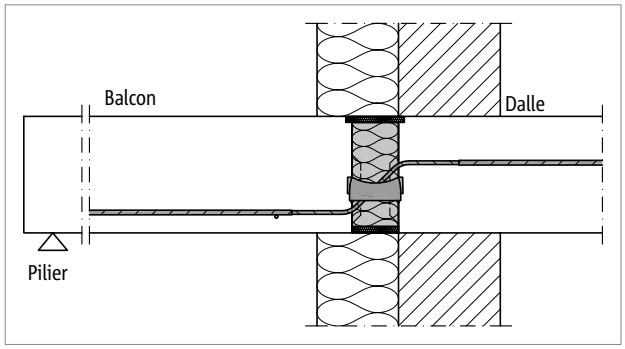

Ill. 109: Schöck Isokorb® T type QL : raccordement pour système composite d'isolation thermique (ETICS)

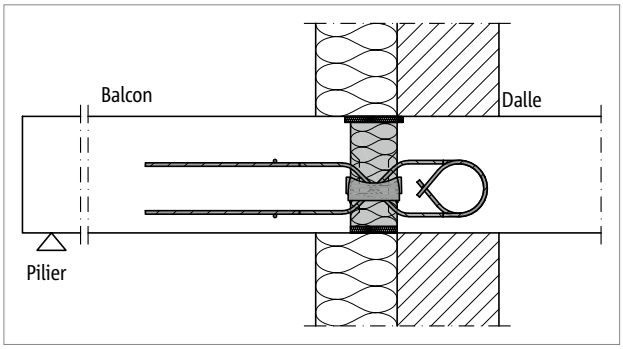

Ill. 110: Schöck Isokorb® T type QL-VV : raccordement pour système composite d'isolation thermique (ETICS)

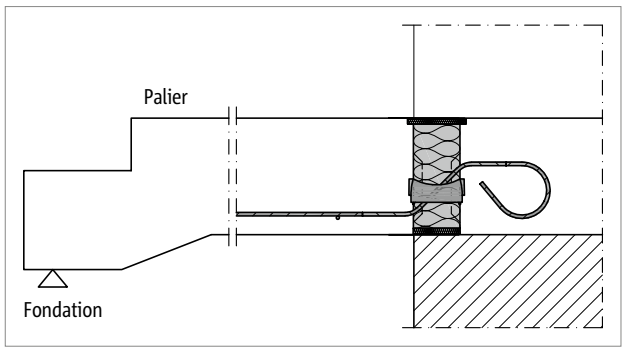

Ill. 111: Schöck Isokorb® T type QL : raccordement pour maçonnerie monolithique avec isolation thermique

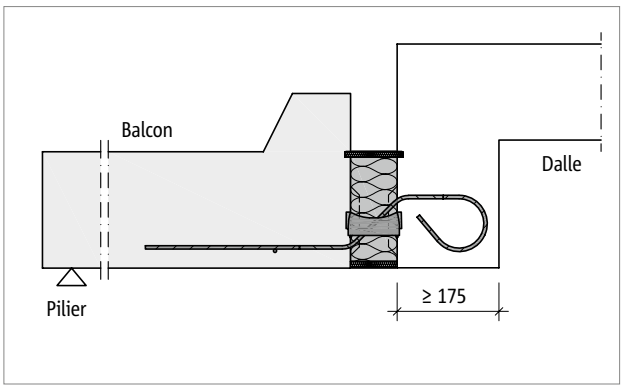

Ill. 112: Schöck Isokorb® T type QL : contexte de pose «dalle de balcon en tant qu'élément préfabriqué»

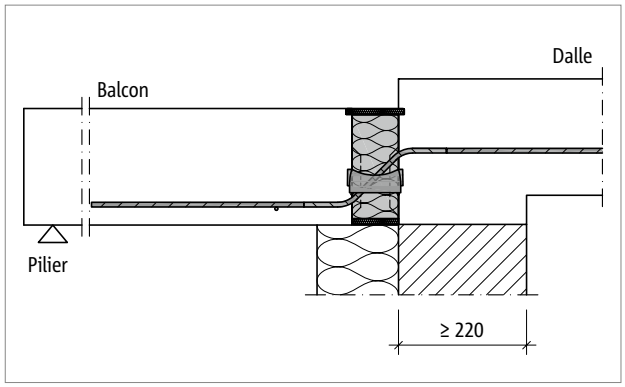

Ill. 113: Schöck Isokorb® T type QL : Cas de figure avec léger surplomb

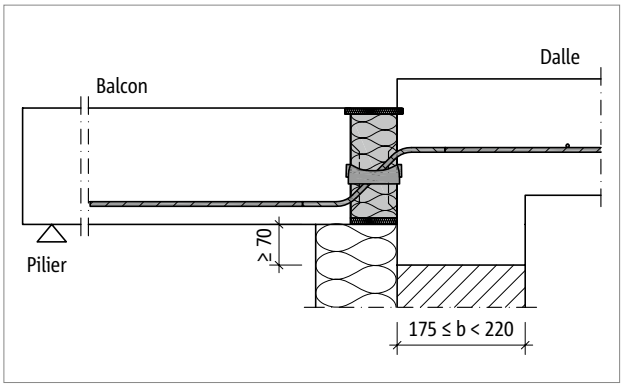

Ill. 114: Schöck Isokorb® T type QL : Cas de figure avec léger surplomb

Constructions spéciales

Raccord mural vers le bas

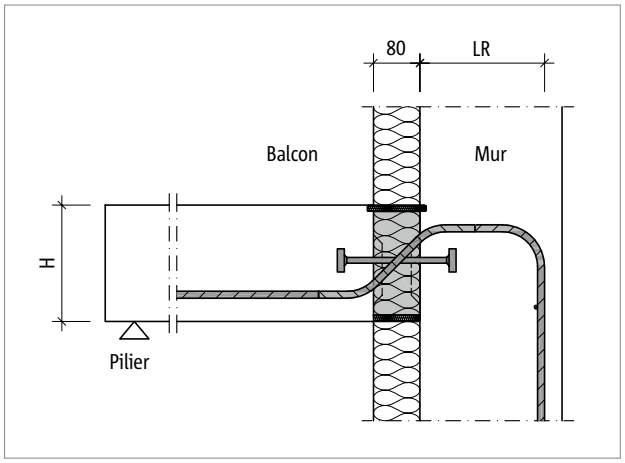

Ill. 115: Schöck Isokorb® T type QP-WU : raccord mural vers le bas avec isolation thermique extérieure

Raccord mural vers le haut

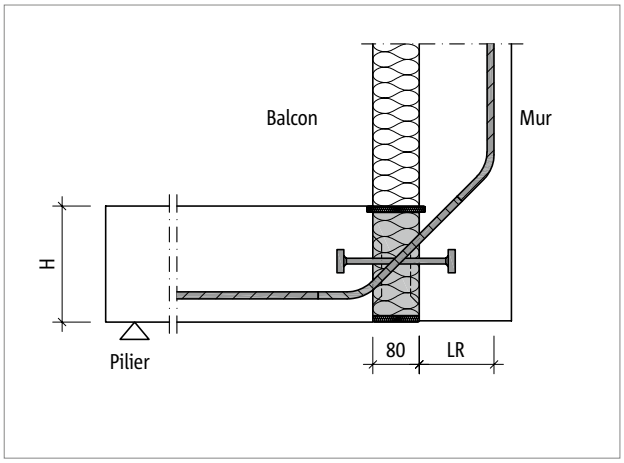

Ill. 116: Schöck Isokorb® T type QP-WO : raccord mural vers le haut avec isolation thermique extérieure

balcon avec décalage vers le haut

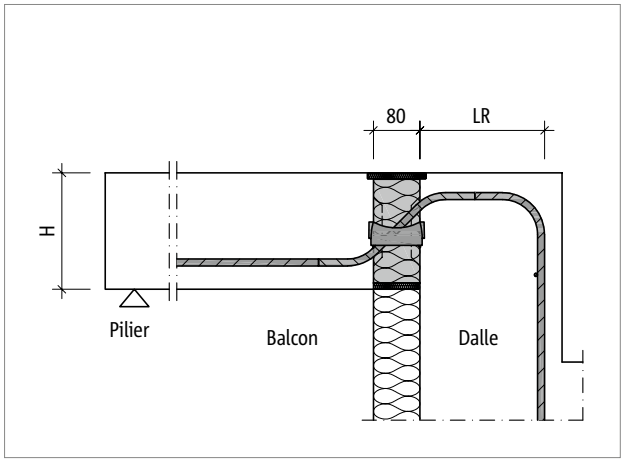

Ill. 117: Schöck Isokorb® T type QL-WU : balcon avec décalage en hauteur vers le haut et isolation thermique extérieure

balcon avec décalage vers le bas

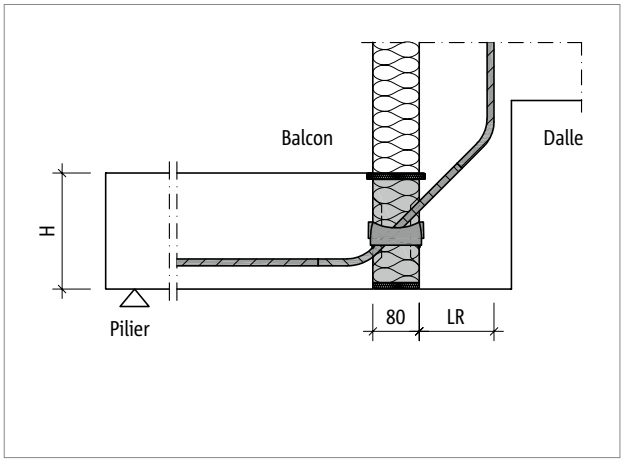

Ill. 118: Schöck Isokorb® T type QL-WO : balcon avec décalage en hauteur vers le bas et isolation thermique extérieure

Info

- Les raccordements qui ne peuvent être réalisés avec les types standard présentés dans cette documentation technique peuvent être demandés à notre service technique (contact voir page 3).
- Longueur d'ancrage minimale (LR) conformément au tableau (voir page 115)

Constructions spéciales

Schöck Isokorb® T Type QL-WU 2.0		V2	V3	V4	V5	V6
Longueur de l'ancrage		LR [mm]				
Épaisseur du corps isolant [mm]	80	170	170	200	170	170

Schöck Isokorb® T Type QL-WO 2.0		V2	V3	V4	V5	V6
Longueur de l'ancrage		LR [mm]				
Épaisseur du corps isolant [mm]	80	125	125	125	130	130

Schöck Isokorb® T Type QP-WU 5.0		V1	V2	V3	V4	V5	V6	V7	V8	V9	V10
Longueur de l'ancrage		LR [mm]									
Épaisseur du corps isolant [mm]	80	170	170	170	200	200	170	170	170	170	170

Schöck Isokorb® T Type QP-WO 5.0		V1	V2	V3	V4	V5	V6	V7	V8	V9	V10
Longueur de l'ancrage		LR [mm]									
Épaisseur du corps isolant [mm]	80	125	125	125	125	125	130	130	155	155	155

Constructions spéciales

- Longueur d'ancrage (LR) nécessaire en fonction du niveau de résistance

Variantes de produits | Désignation des types | Constructions spéciales

Variantes de Schöck Isokorb® T type QL

Le modèle Schöck Isokorb® T types QL peut varier de la façon suivante :
T type QL : barre d'effort tranchant pour efforts tranchants positifs
T type QL-VV : barre d'effort tranchant pour efforts tranchants positif et négatif

- Résistance principale aux charges :
  V1 jusqu'à V6
  VV1 jusqu'à VV6
- Classe de résistance au feu :
  REI120 : plaque coupe-feu supérieure avec saillie, 10 mm de chaque côté
- Hauteur Isokorb® :
  H = H_{min} à 300 mm (veiller à la hauteur minimum de dalle en fonction du niveau de résistance)
- Longueur Isokorb® :
  L = 1000 mm
- Génération :
  2.0

Désignation du type dans les documents de planification

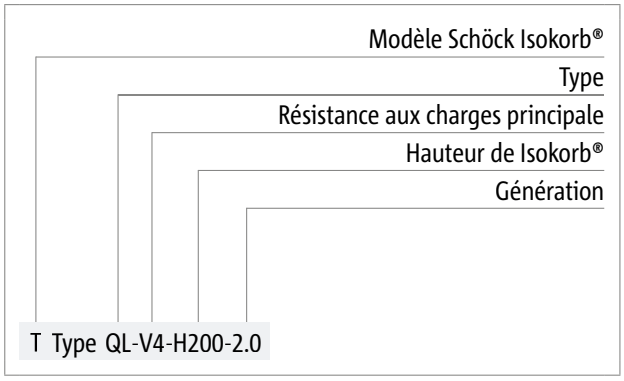

Constructions spéciales

Les raccordements qui ne peuvent être réalisés avec les types standard présentés dans cette documentation technique peuvent être demandés à notre service technique (contact voir page 3).

Variantes de produits | Désignation des types | Constructions spéciales

Variantes de Schöck Isokorb® T type QP

Le modèle Schöck Isokorb® T types QP peut varier de la façon suivante :
Pour tous les niveaux de résistance, la barre d'effort tranchant est droite côté dalle, droite côté balcon.
T type QP : barre d'effort tranchant pour efforts tranchants positifs
T type QP-VV : barre d'effort tranchant pour efforts tranchants positif et négatif
T Type QP-Z : appui sans contrainte, sans module de compression, barre d'effort tranchant pour l'effort tranchant positif

- Résistance principale aux charges :
  V1 à V3, V8 à V10
  VV1 à VV3, VV8 à VV10
- Classe de résistance au feu :
  REI120 : plaque coupe-feu supérieure avec saillie, 10 mm de chaque côté
- Hauteur Isokorb® :
  H = H_{min} à 300 mm (veiller à la hauteur minimum de dalle en fonction du niveau de portance)
- Longueur Isokorb® :
  L = 300 à 500 mm
- Génération :
  5.0

Désignation du type dans les documents de planification

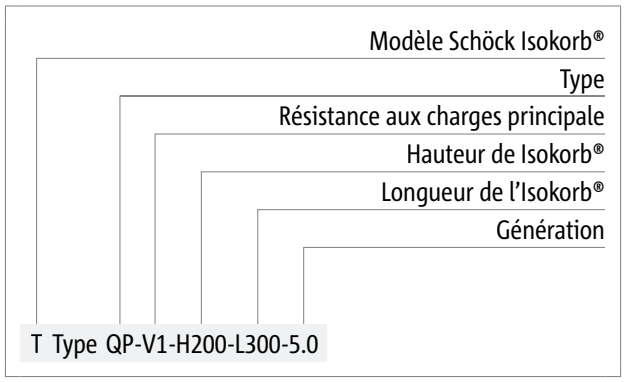

Constructions spéciales

Les raccordements qui ne peuvent être réalisés avec les types standard présentés dans cette documentation technique peuvent être demandés à notre service technique (contact voir page 3).

Dimensionnement C25/30

Schöck Isokorb® T type QL 2.0		V1	V2	V3	V4	V5	V6
Valeurs de dimensionnement pour		$v_{Rd,z}$ [kN/m]					
Classe de résistance du béton	C25/30	52,2	92,8	123,7	136,0	208,7	278,3

Schöck Isokorb® T type QL 2.0	V1	V2	V3	V4	V5	V6
Composants	Longueur de l'Isokorb® [mm]					
	1000	1000	1000	1000	1000	1000
Barres d'effort tranchant	6 ⌀ 6	6 ⌀ 8	8 ⌀ 8	6 ⌀ 10	6 ⌀ 12	8 ⌀ 12
Module de compression [pce]	4	4	4	4	6	8
H_{min} [mm]	160	170	170	180	190	190

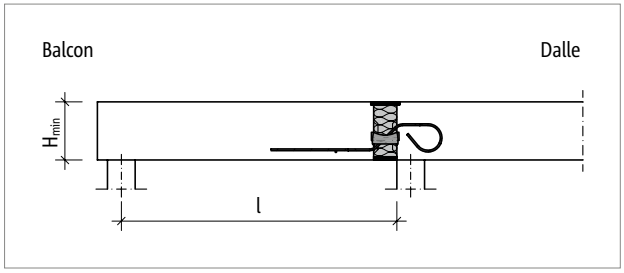

Ill. 119: Schöck Isokorb® T type QL-V1 : Système statique

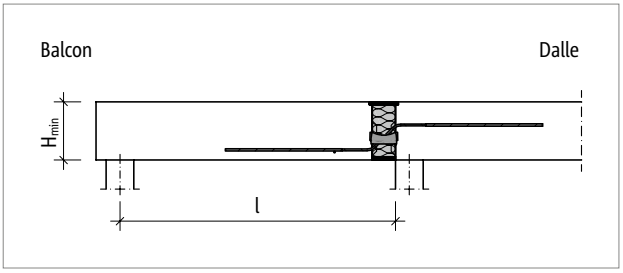

Ill. 120: Schöck Isokorb® T type QL-V2 à V6 : Système statique

Schöck Isokorb® T type QL 2.0		VV1	VV2	VV3	VV4	VV5	VV6
Valeurs de dimensionnement pour		$v_{Rd,z}$ [kN/m]					
Classe de résistance du béton	C25/30	±52,2	±92,8	±123,7	±136,0	±208,7	±278,3

Schöck Isokorb® T type QL 2.0	VV1	VV2	VV3	VV4	VV5	VV6
Composants	Longueur de l'Isokorb® [mm]					
	1000	1000	1000	1000	1000	1000
Barres d'effort tranchant	2 × 6 ⌀ 6	2 × 6 ⌀ 8	2 × 8 ⌀ 8	2 × 6 ⌀ 10	2 × 6 ⌀ 12	2 × 8 ⌀ 12
Module de compression [pce]	4	4	4	4	6	8
H_{min} [mm]	160	170	170	180	200	200

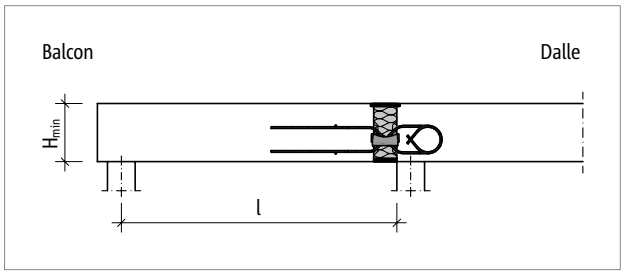

Ill. 121: Schöck Isokorb® T type QL-VV1 : Système statique

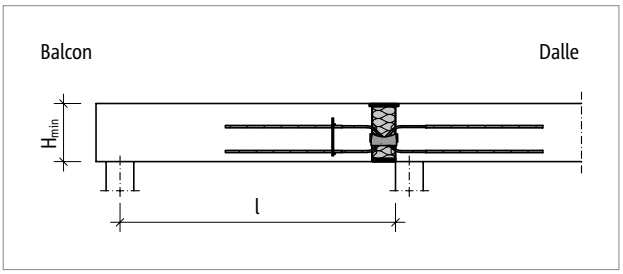

Ill. 122: Schöck Isokorb® T type QL-VV2 à VV6 : Système statique

Dimensionnement C25/30

Schöck Isokorb® T type QP 5.0		V1	V2	V3	V8	V9	V10
Valeurs de dimensionnement pour		$V_{Rd,z}$ [kN/élément]					
Classe de résistance du béton	C25/30	30,9	46,4	61,8	87,0	130,4	189,4

Schöck Isokorb® T type QP 5.0	V1	V2	V3	V8	V9	V10
Composants	Longueur de l'Isokorb® [mm]					
	300	400	500	300	400	500
Barres d'effort tranchant	2 ⌀ 8	3 ⌀ 8	4 ⌀ 8	2 ⌀ 14	3 ⌀ 14	4 ⌀ 14
Module de compression [pce]	1 ⌀ 10	2 ⌀ 10	2 ⌀ 10	2 ⌀ 12	3 ⌀ 12	4 ⌀ 12
H_{min} [mm]	170	170	170	200	200	200

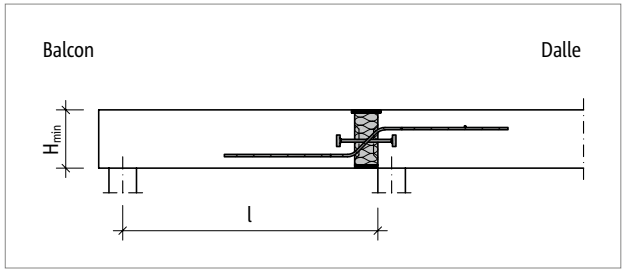

Ill. 123: Schöck Isokorb® T type QP : Système statique

Schöck Isokorb® T type QP-Z 5.0		V1	V2	V3	V8	V9	V10
Valeurs de dimensionnement pour		$V_{Rd,z}$ [kN/élément]					
Classe de résistance du béton	C25/30	30,9	46,4	61,8	87,0	130,4	189,4

Schöck Isokorb® T type QP-Z 5.0	V1	V2	V3	V8	V9
Composants	Longueur de l'Isokorb® [mm]				
	300	400	500	300	400
Barres d'effort tranchant	2 ⌀ 8	3 ⌀ 8	4 ⌀ 8	2 ⌀ 14	3 ⌀ 14
Module de compression [pce]	-	-	-	-	-
H_{min} [mm]	170	170	170	200	200

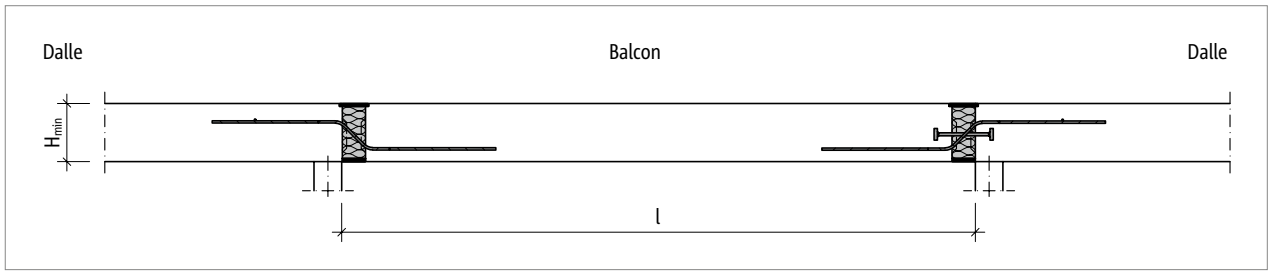

Ill. 124: Schöck Isokorb® T type QP-Z, QP : Système statique

Dimensionnement C25/30

Schöck Isokorb® T type QP 5.0		VV1	VV2	VV3	VV8	VV9	VV10
Valeurs de dimensionnement pour		$V_{Rd,z}$ [kN/élément]					
Classe de résistance du béton	C25/30	±30,9	±46,4	±61,8	±87,0	±130,4	±189,4

Schöck Isokorb® T type QP 5.0	VV1	VV2	VV3	VV8	VV9	VV10
Composants	Longueur de l'Isokorb® [mm]					
	300	400	500	300	400	500
Barres d'effort tranchant	2 × 2 ⌀ 8	2 × 3 ⌀ 8	2 × 4 ⌀ 8	2 × 2 ⌀ 14	2 × 3 ⌀ 14	2 × 4 ⌀ 14
Module de compression [pce]	1 ⌀ 10	2 ⌀ 10	2 ⌀ 10	2 ⌀ 12	3 ⌀ 12	4 ⌀ 12
H_{min} [mm]	180	180	180	210	210	210

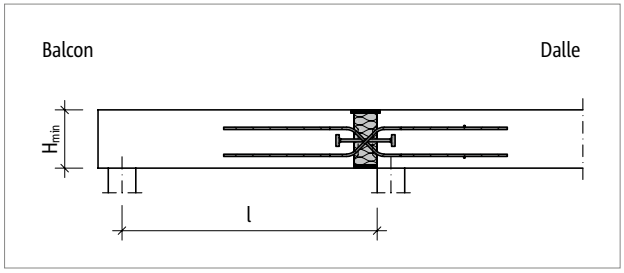

Ill. 125: Schöck Isokorb® T type QP-VV : Système statique

Remarques relatives au dimensionnement

- Pour les composants en béton armé raccordés des deux côtés du Schöck Isokorb®, un justificatif statique doit être fourni. Dans le cas d'un raccordement avec Schöck Isokorb® T type QP et T type QP-VV, il faut considérer comme système statique un appui rotulé (libération de moment ou ressort). En outre, l'ingénieur civil doit effectuer une vérification de l'effort tranchant selon SIA 262 dans la dalle de plancher.
- Des éléments Schöck Isokorb® T type HP (voir page 138) sont nécessaires pour le transfert de forces horizontales.
- Pour les efforts de traction horizontaux perpendiculaires au mur extérieur, supérieurs aux efforts tranchants existants, il convient de disposer en plus ponctuellement le Schöck Isokorb® T type HP.
- Le Schöck Isokorb® T type QP-Z pour un raccordement sans contrainte nécessite une bande de traction armée dans le lit inférieur. Choisir $A_{s,req}$ en fonction de l'exemple d'application Loggia.

Ecart du joint de dilatation

Écart maximal du joint de dilatation

Lorsque la longueur d'un composant constructif dépasse l'écart maximal du joint de dilatation e, des joints de dilatation à angle droit par rapport à la couche isolante doivent être prévus dans les parties en béton extérieures pour limiter l'impact des variations de température. Dans le cas de points fixes, par ex. des angles de balcons, ou lors de l'utilisation du Schöck Isokorb® T type HP, nous appliquons la moitié de l'écart maximal du joint de dilatation e/2.

La transmission des efforts tranchants dans le joint de dilatation peut être garantie avec un goujon d'effort tranchant à déplacement longitudinal, par ex. Schöck Stacon®.

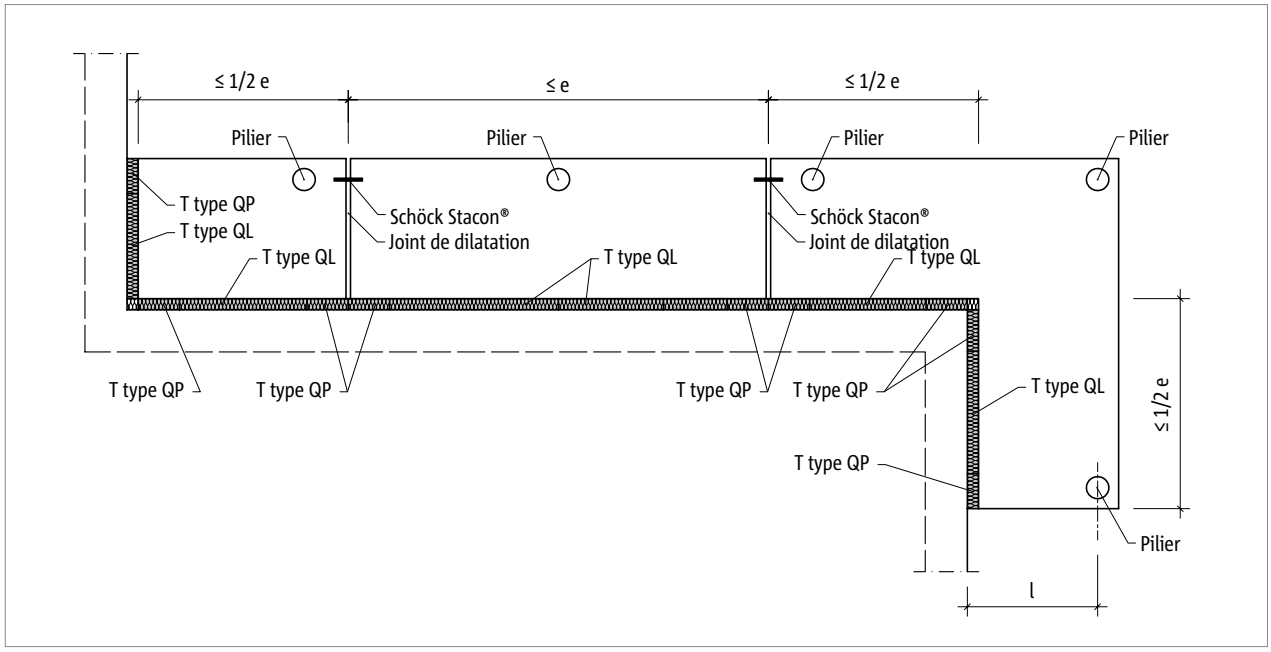

Ill. 126: Schöck Isokorb® : représentation de joint de dilatation avec goujon d'effort tranchant à déplacement longitudinal, par ex. Schöck Stacon®

Schöck Isokorb® T type QL 2.0		V1–V3 VV1–VV3	V4 VV4	V5–V6 VV5–VV6
Ecart du joint de dilatation maximal pour		e [m]		
Épaisseur du corps isolant [mm]	80	11,0	10,6	9,5

Schöck Isokorb® T type QP, QP-Z 5.0		V1, VV1	V2, VV2	V3, VV3	V8, VV8	V9, VV9	V10, VV10
Ecart maximal du joint de dilatation		e [m]					
Épaisseur du corps isolant [mm]	80	11,0	11,0	11,0	8,3	8,3	8,3

Description du produit

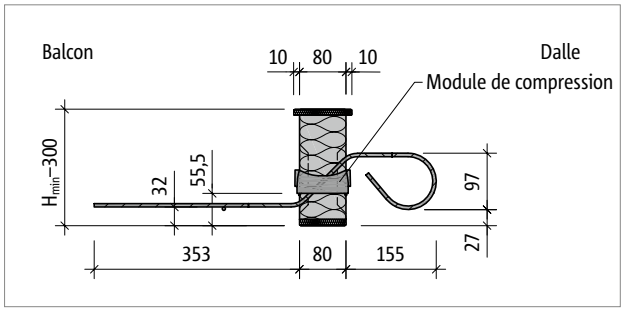

Ill. 127: Schöck Isokorb® T type QL-V1 : Coupe du produit

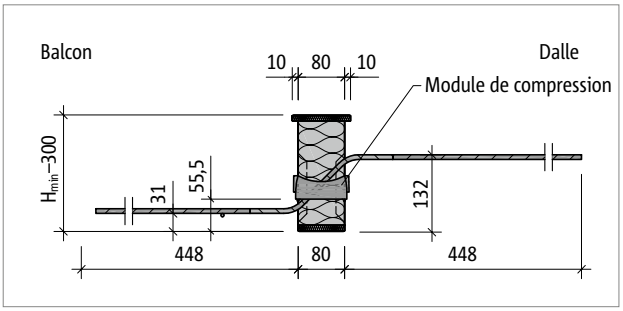

Ill. 128: Schöck Isokorb® T type QL-V2 à QL-V3 : Coupe du produit

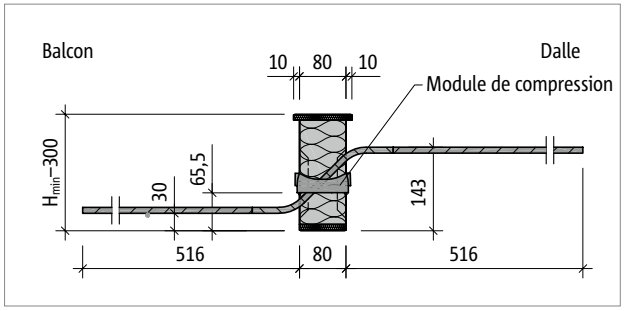

Ill. 129: Schöck Isokorb® T type QL-V4 : Coupe du produit

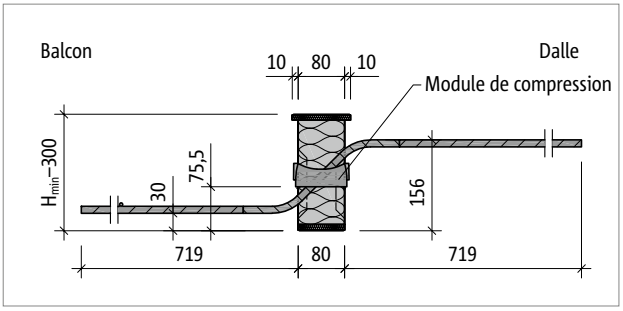

Ill. 130: Schöck Isokorb® T type QL-V5 à QL-V6 : Coupe du produit

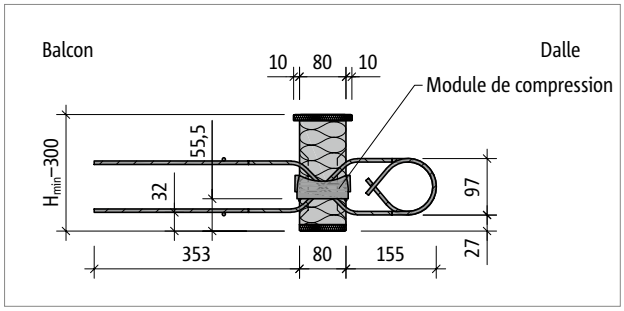

Ill. 131: Schöck Isokorb® T type QL-VV1 : Coupe du produit

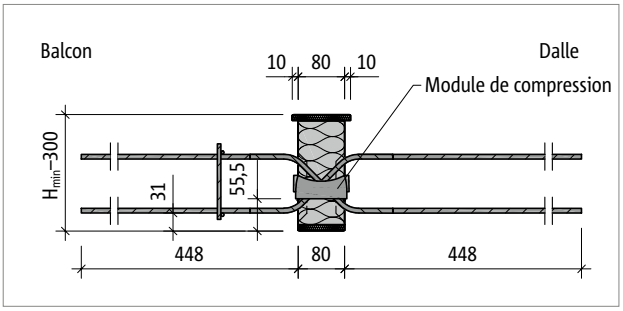

Ill. 132: Schöck Isokorb® T type QL-VV2 à QL-VV3 : Coupe du produit

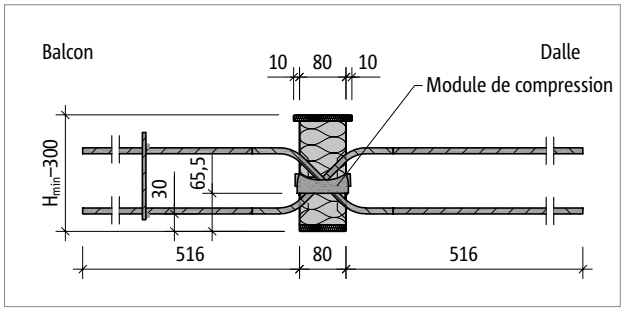

Ill. 133: Schöck Isokorb® T type QL-VV4 : Coupe du produit

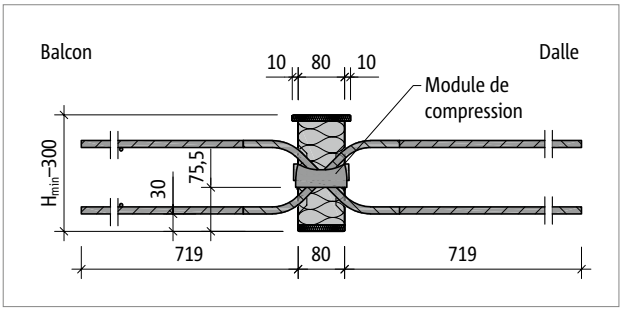

Ill. 134: Schöck Isokorb® T type QL-VV5 à QL-VV6 : Coupe du produit

Description du produit

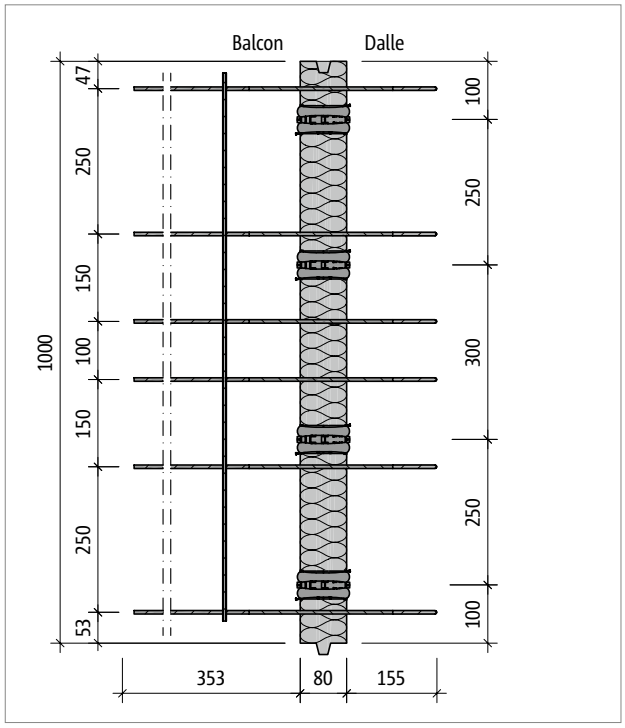

Ill. 135: Schöck Isokorb® T type QL-V1 : vue en plan du produit

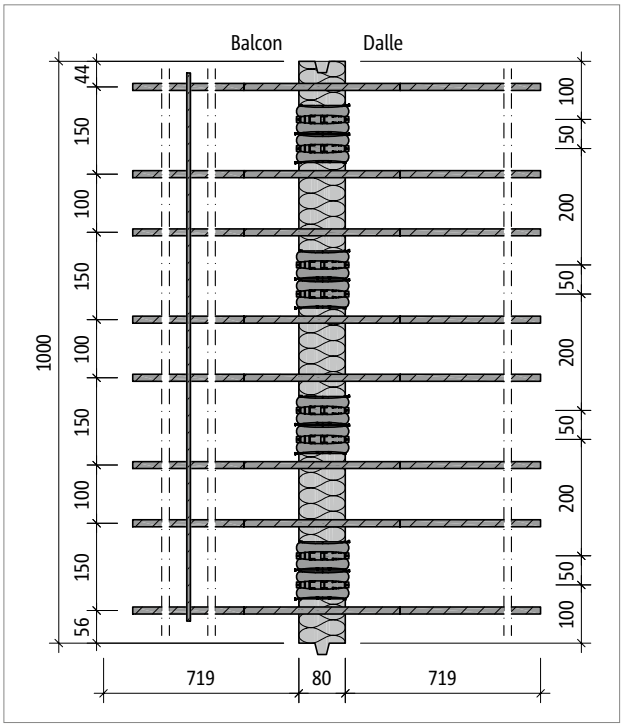

Ill. 136: Schöck Isokorb® T type QL-V6 : vue en plan du produit

Informations sur le produit

- Téléchargement d'autres plans horizontaux et coupes sous www.schoeck.com/bim/cf
- Respecter la hauteur minimale H_{min} Schöck Isokorb® T type QL et QP.

Description du produit

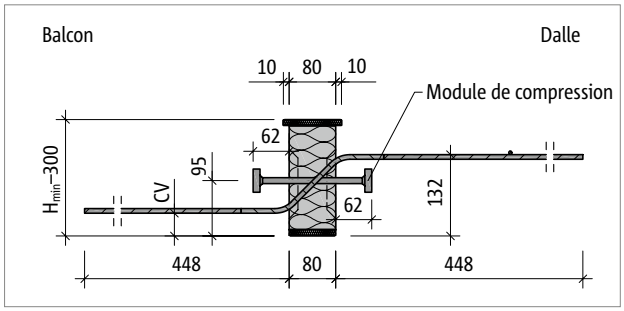

Ill. 137: Schöck Isokorb® T type QP-V1 à QP-V3 : Coupe du produit

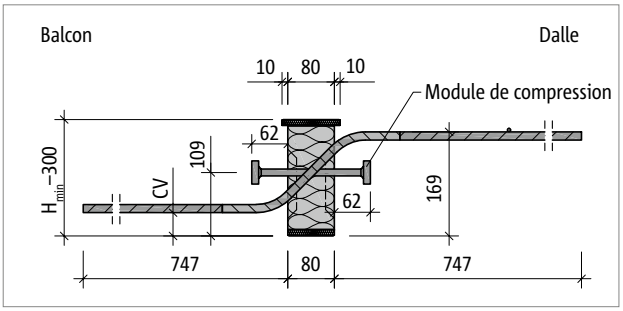

Ill. 138: Schöck Isokorb® T type QP-V8 à QP-V9 : Coupe du produit

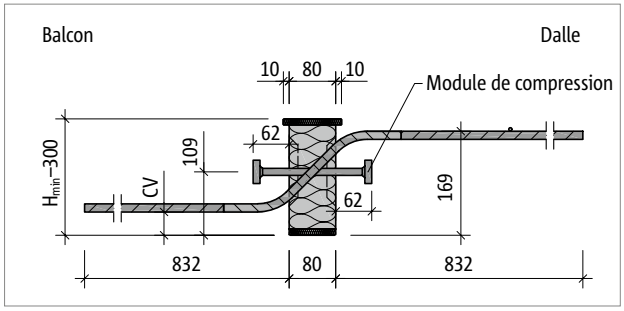

Ill. 139: Schöck Isokorb® T type QP-V10 : Coupe du produit

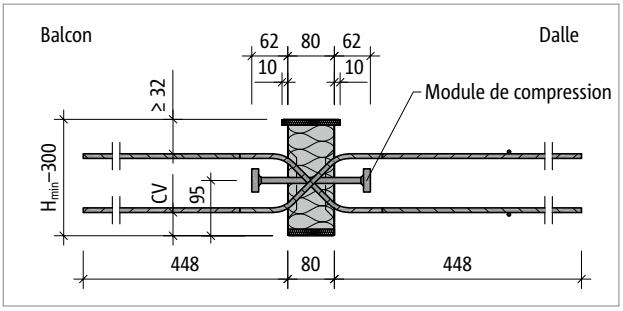

Ill. 140: Schöck Isokorb® T type QP-VV1 à QP-VV3 : Coupe du produit

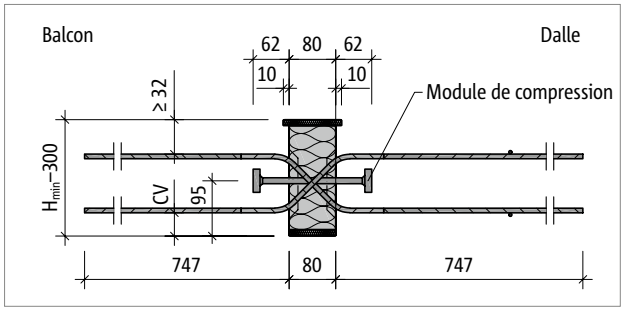

Ill. 141: Schöck Isokorb® T type QP-VV8 à QP-VV9 : Coupe du produit

Description du produit

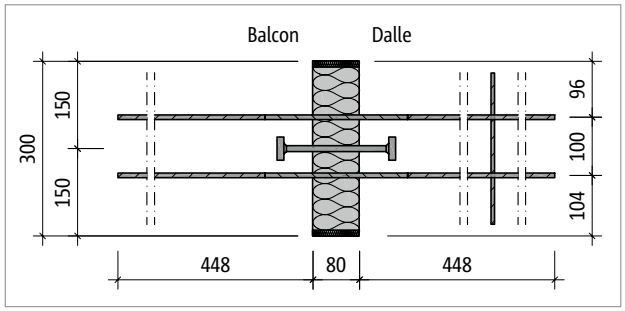

Ill. 142: Schöck Isokorb® T type QP-V1 : vue en plan du produit

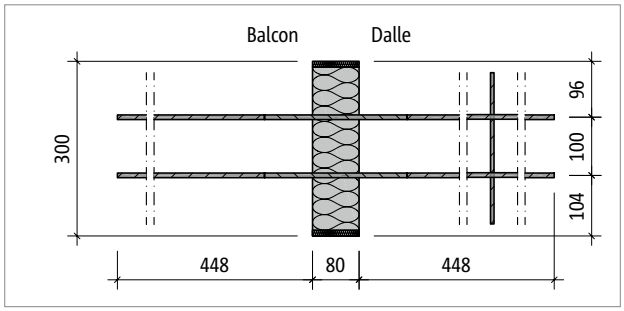

Ill. 143: Schöck Isokorb® T type QP-Z-V1 : vue en plan du produit

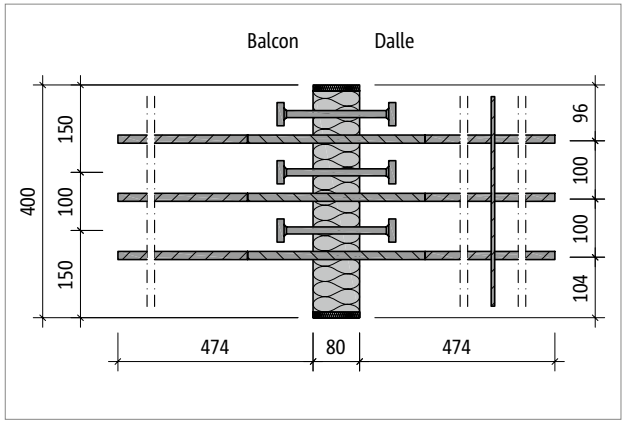

Ill. 144: Schöck Isokorb® T type QP-V9 : vue en plan du produit

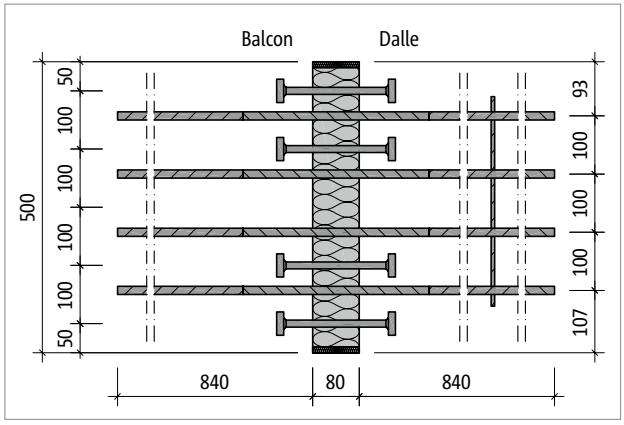

Ill. 145: Schöck Isokorb® T type QP-V10 : vue en plan du produit

Informations sur le produit

- Respecter la hauteur minimum H_{min} Schöck Isokorb® T type QP, QP-VV, QP-Z.
- Téléchargement d'autres plans horizontaux et coupes sous www.schoeck.com/bim/cf
- Respecter la hauteur minimale H_{min} Schöck Isokorb® T type QL et QP.
- L'enrobage inférieur de béton CV est de 30 mm pour la plus petite hauteur de chaque niveau de résistance principale aux charges pour le Schöck Isokorb® T types QP et QP-Z. Pour toutes les autres hauteurs, l'enrobage de béton CV est de 40 mm.
- L'enrobage de béton supérieure est de CV ≥ 21 mm (en fonction de la hauteur des barres d'efforts tranchants).

Armature à prévoir par le client

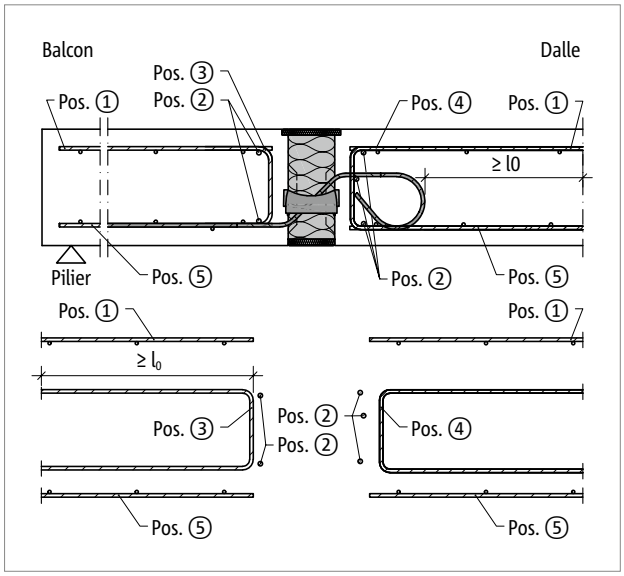

Ill. 146: Schöck Isokorb® T type QL : armature à prévoir par le client

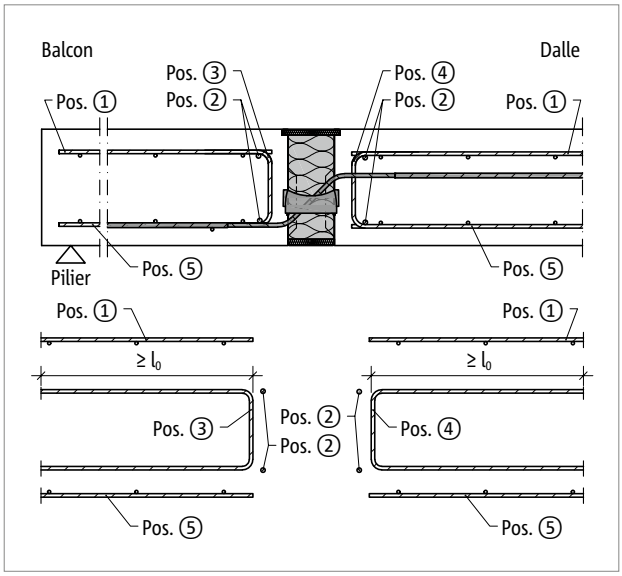

Ill. 147: Schöck Isokorb® T type QL : armature à prévoir par le client

Schöck Isokorb® T type QL 2.0	V1,VV1	V2,VV2	V3,VV3	V4,VV4	V5,VV5	V6,VV6
Armature à prévoir par le client pour	Dalle (XC1), classe de résistance du béton ≥ C25/30 Dalle (XC4), classe de résistance du béton ≥ C25/30					
Armature de recouvrement						
Pos. 1	Conformément aux plans de l'ingénieur civil					
Barre le long du joint isolant						
Pos. 2 – côté balcon	2 ⌀ 8					
Pos. 2 – côté dalle	2 ⌀ 8/ 5 ⌀ 8					
Renfort vertical						
Pos. 3 [cm²/m]	1,46	2,59	3,46	3,82	5,87	7,83
Pos. 4 [cm²/m]	1,46	2,59	3,46	3,82	5,87	7,83
Armature de recouvrement						
Pos. 5	Nécessaire dans la zone de traction, conformément aux données de l'ingénieur civil					

Informations sur l'armature à prévoir par le client

- L'armature des composants en béton armé raccordés doit être réalisée aussi près que possible du corps isolant du Schöck Isokorb® tout en respectant l'enrobage de l'armature nécessaire.
- Les barres d'effort tranchant doivent être ancrées dans la zone de compression au moyen de leur armature droite. Dans la zone de traction, les barres d'effort tranchant doivent être liés à une armature de recouvrement nécessaire.
- Le chaînage de bord constructif de la pos. 6 doit être suffisamment bas pour qu'il puisse être disposé entre les couches d'armature supérieure et inférieure.

Armature à prévoir par le client

Appui indirect

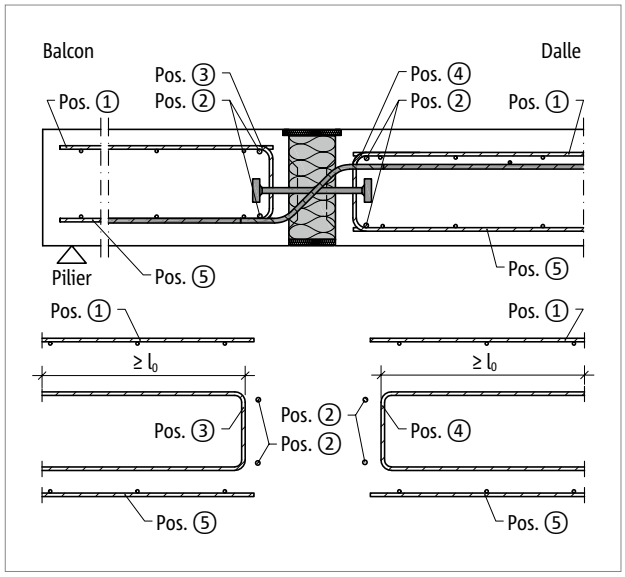

Ill. 148: Schöck Isokorb® T type QP : armature à prévoir par le client

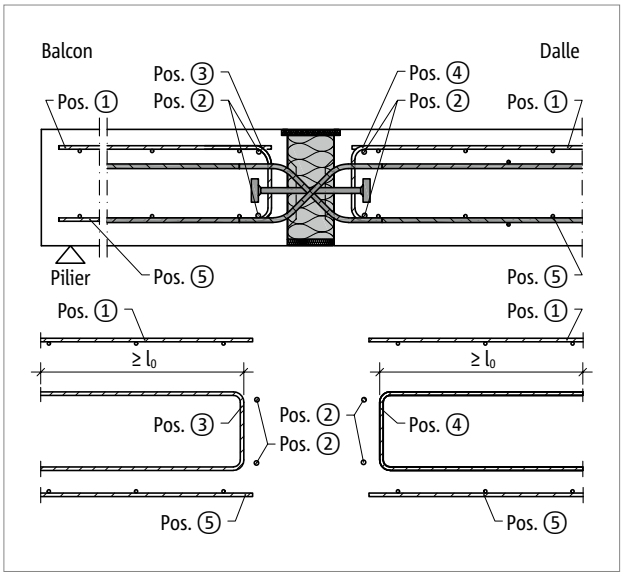

Ill. 149: Schöck Isokorb® T type QP-VV : armature à prévoir par le client

Schöck Isokorb® T type QP, QP-Z 5.0	V1	V2	V3	V8	V9	V10
Armature à prévoir par le client pour	Dalle (XC1), classe de résistance du béton ≥ C25/30 Dalle (XC4), classe de résistance du béton ≥ C25/30					
Armature de recouvrement						
Pos. 1	Conformément aux plans de l'ingénieur civil					
Barre le long du joint isolant						
Pos. 2	2 × 2 ⌀ 8					
Renfort vertical						
Pos. 3 [cm²/élément]	0,57	0,57	0,57	0,57	0,75	1,01
Pos. 4 [cm²/élément]	0,88	1,40	1,75	2,50	3,75	5,36
Armature de recouvrement						
Pos. 5	Nécessaire dans la zone de traction, conformément aux données de l'ingénieur civil					

Schöck Isokorb® T type QP, QP-Z 5.0	VV1	VV2	VV3	VV8	VV9	VV10
Armature à prévoir par le client pour	Dalle (XC1), classe de résistance du béton ≥ C25/30 Dalle (XC4), classe de résistance du béton ≥ C25/30					
Armature de recouvrement						
Pos. 1	Conformément aux plans de l'ingénieur civil					
Barre le long du joint isolant						
Pos. 2	2 × 2 ⌀ 8					
Renfort vertical						
Pos. 3 [cm²/élément]	0,88	1,40	1,75	2,50	3,75	5,36
Pos. 4 [cm²/élément]	0,88	1,40	1,75	2,50	3,75	5,36
Armature de recouvrement						
Pos. 5	Nécessaire dans la zone de traction, conformément aux données de l'ingénieur civil					

Informations sur l'armature à prévoir par le client

- L'armature des composants en béton armé raccordés doit être réalisée aussi près que possible du corps isolant du Schöck Isokorb® tout en respectant l'enrobage de l'armature nécessaire.
- Les barres d'effort tranchant doivent être ancrées dans la zone de compression au moyen de leur armature droite. Dans la zone de traction, les barres d'effort tranchant doivent être liés à une armature de recouvrement nécessaire.

Exemple d'application loggia

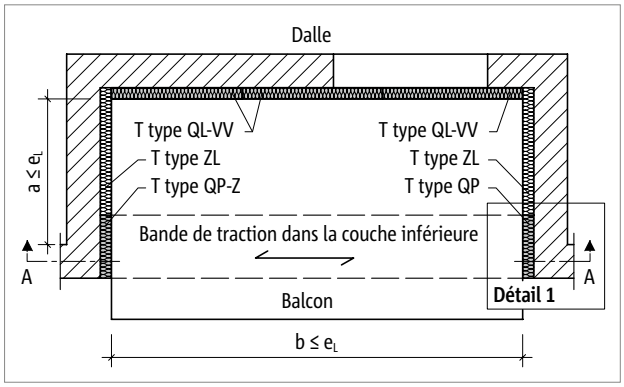

Ill. 150: Schöck Isokorb® T type QP-Z, QP : Vue en plan loggia

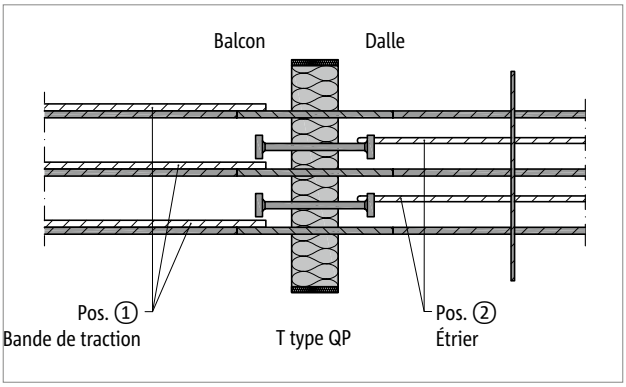

Ill. 151: Schöck Isokorb® T type QP : Détail 1 ; raccord d'armature de la bande de traction

Pour le montage sans contrainte, il faut disposer d'un côté un T type QP-Z sans module de compression. Du côté opposé, il faut alors un T type QP avec module de compression. Afin de garantir l'équilibre des forces, il convient d'armer une bande de traction entre le type T QP-Z et le type T QP, qui se chevauche avec les barres Isokorb® transmettant les efforts tranchants.

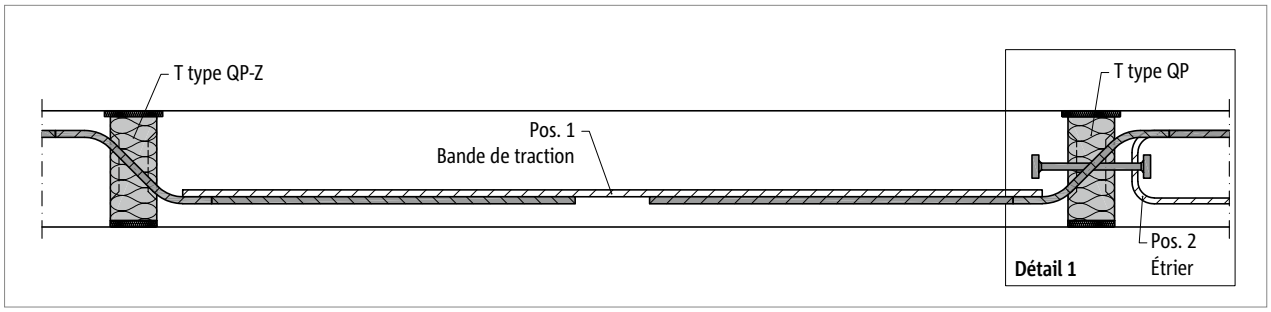

Ill. 152: Schöck Isokorb® T type QP-Z, QP : Coupe A-A ; raccord d'armature de la bande de traction

Schöck Isokorb® T type QP, QP-Z 5.0	V1	V2	V3	V8	V9	V10
Armature à prévoir par le client pour	Classe de résistance du béton ≥ C20/25					
Bande de traction						
Pos. 1	2 ⌀ 10	3 ⌀ 10	4 ⌀ 10	2 ⌀ 14	3 ⌀ 14	4 ⌀ 14
Étrier (ancrage arrière)						
Pos. 2	1 ⌀ 10	2 ⌀ 10	2 ⌀ 10	2 ⌀ 10	3 ⌀ 10	4 ⌀ 14

Schöck Isokorb® T type QP, QP-Z 5.0	V1	V2	V3	V8	V9	V10
Distance point fixe loggia	e_L [m]					
a, b ≤	5,5	5,5	5,5	4,2	4,2	4,2

Info loggia

- Les distances des points fixes a, b doivent être sélectionnées avec a ≤ e_L et b ≤ e_L.
- L'ancrage arrière de la bande de traction côté dalle est réalisé à l'aide d'étriers fournis par le client, qui sont reliés aux modules de compression.
- L'armature de suspension nécessaire et l'armature de dalle fournie par le client ne sont pas représentées ici.

Exemple d'application loggia = symétrique

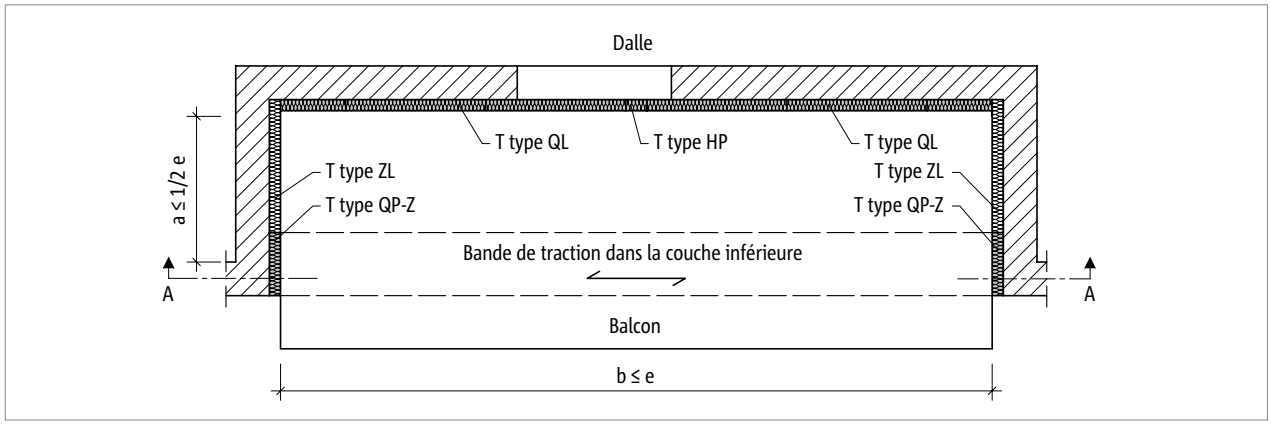

Ill. 153: Schöck Isokorb® T type QP-Z, QL : Vue en plan loggia

Pour le montage sans contrainte avec des charges symétriques, il faut disposer des deux côtés un T type QP-Z sans module de compression. Afin de garantir l'équilibre des forces, il convient de former une bande de traction entre les types T QP-Z, qui se chevauche avec les barres de force transversale du Schöck Isokorb®.

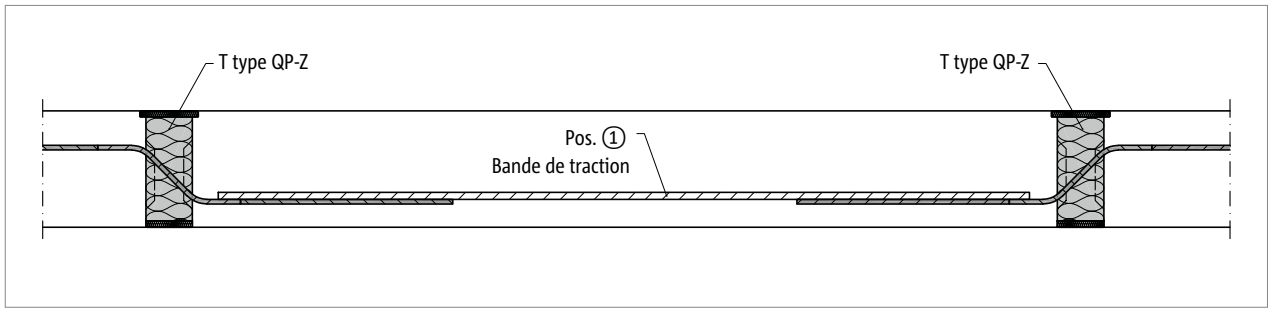

Ill. 154: Schöck Isokorb® T type QP-Z : Coupe A-A ; raccord d'armature de la bande de traction

Schöck Isokorb® T type QP-Z 5.0	V1	V2	V3	V8	V9	V10
Armature à prévoir par le client pour	Dalle (XC1), classe de résistance du béton ≥ C20/25 Balcon (XC4), classe de résistance du béton ≥ C25/30					
Bande de traction						
Pos. 1	2 ⌀ 10	3 ⌀ 10	4 ⌀ 10	2 ⌀ 14	3 ⌀ 14	4 ⌀ 14

Schöck Isokorb® T type QP, QP-Z 5.0		V1, VV1	V2, VV2	V3, VV3	V8, VV8	V9, VV9	V10, VV10
Ecart maximal du joint de dilatation		e [m]					
Épaisseur du corps isolant [mm]	80	11,0	11,0	11,0	8,3	8,3	8,3

Info loggia

- Les distances des points fixes a, b doivent être sélectionnées avec a ≤ 1/2 et b ≤ e.
- L'armature de suspension nécessaire et l'armature de dalle fournie par le client ne sont pas représentées ici.

Construction en prédalles

Le Schöck Isokorb® T type QL et QP peut être utilisé en combinaison avec des prédalles de deux manières différentes :

- Le Schöck Isokorb® est inséré dans la prédalle dans l'usine de préfabrication.
- Le Schöck Isokorb® est posé sur une prédalle. Dans ce cas, les épaisseurs des dalles doivent être choisies comme suit :
  T type QL-V1 $h_{min} \geq 190$ mm
  T type QL-V2 à QL-V3 et T type QP-V1 à QP-V3 $h_{min} \geq 200$ mm
  T type QL-V4 $h_{min} \geq 210$ mm
  T type QL-V5 à QL-V6 $h_{min} \geq 220$ mm
  T type QP-V8 à QP-V10 $h_{min} \geq 230$ mm
  Pour les niveaux de résistance T type QL-V1 à QL-V6 et T type QP-V1 à V3 et QP-V8 à V10, le Schöck Isokorb® doit donc être sélectionné avec une hauteur réduite de 30 mm.

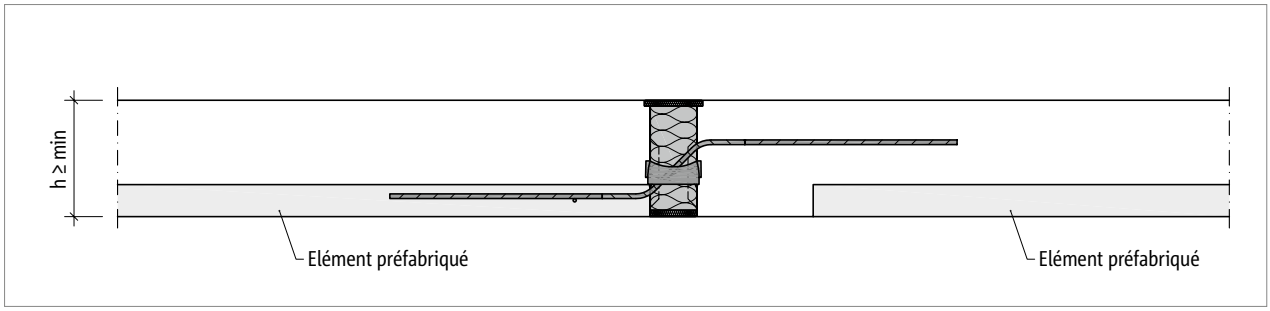

Ill. 155: Schöck Isokorb® T type QL : Prédalle avec Schöck Isokorb®

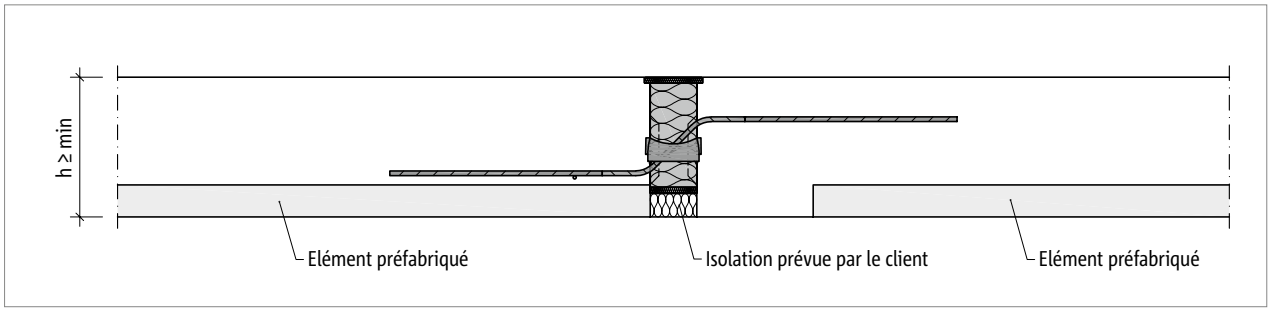

Ill. 156: Schöck Isokorb® T type QL : Prédalle avec Schöck Isokorb®

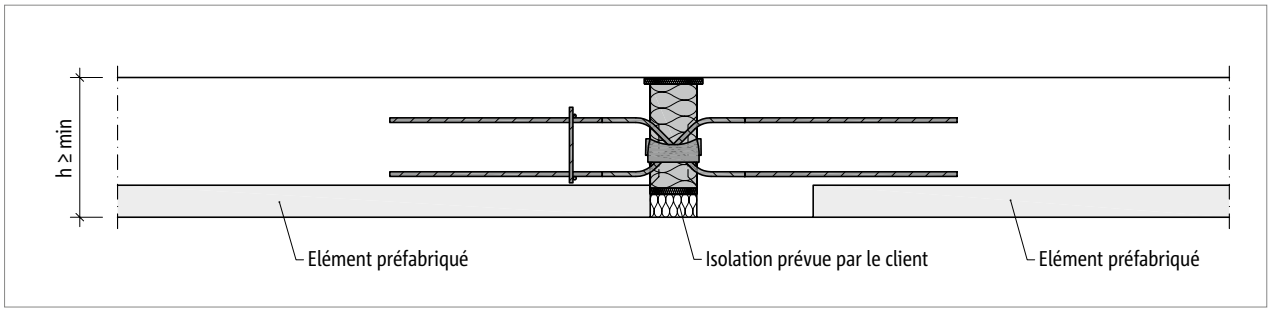

Ill. 157: Schöck Isokorb® T type QL-VV : Prédalle avec Schöck Isokorb®

Type d'appui : sur poteaux | Instructions de mise en œuvre

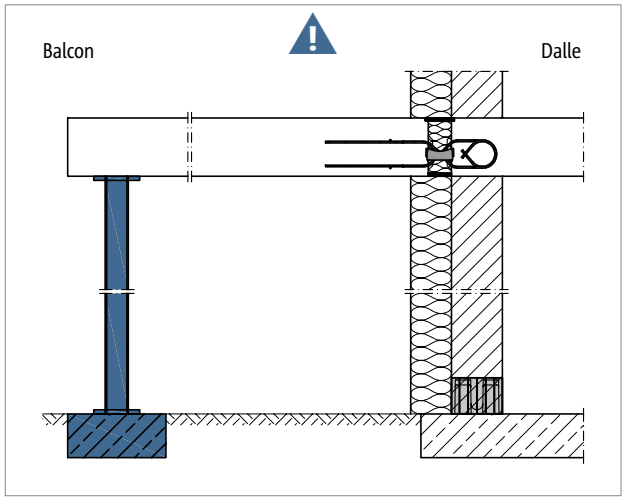

Ill. 158: Schöck Isokorb® T type QL-VV : appui continu requis

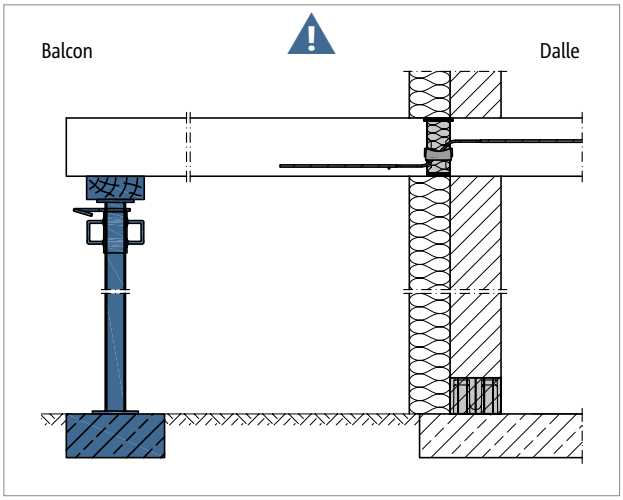

Ill. 159: Schöck Isokorb® T type QL : appui continu requis

Balcon sur appuis

Les Schöck Isokorb® T type QL et type QP ont été développés pour les balcons sur appuis. Ils transmettent uniquement les efforts tranchants, pas les moments de flexion.

Avertissement de sécurité – appuis manquants

- Sans étaiement, le balcon s'effondre.
- Dans toutes les phases de construction, le balcon doit être supporté avec des appuis ou des supports dimensionnés à cet effet.
- Le balcon doit également être soutenu à l'état final par des supports ou des appuis statiquement dimensionnés à cet effet.
- Un retrait des appuis temporaires n'est admis qu'après le montage des appuis définitifs.

Instructions de mise en œuvre

Les instructions de mise en œuvre sonst disponible en ligne sur :

- Schöck Isokorb® XT/T type QL : www.schoeck.com/view/8505
- Schöck Isokorb® XT/T type QP : www.schoeck.com/view/8506