Schöck Isokorb® T type OP

Schöck Isokorb® T type OP
Console isolante pour consoles béton. L'élément transmet des efforts tranchants et des forces normales positifs.

Coupes de principe

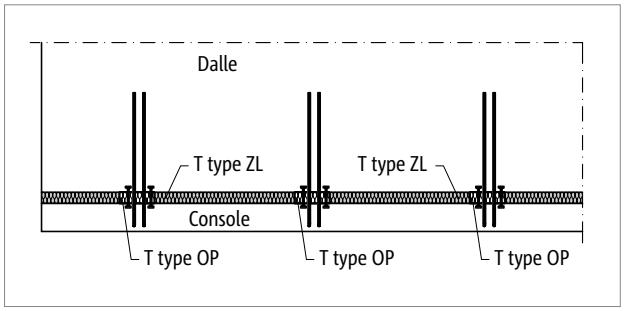

Ill. 206: Schöck Isokorb® T type OP, ZL : Console

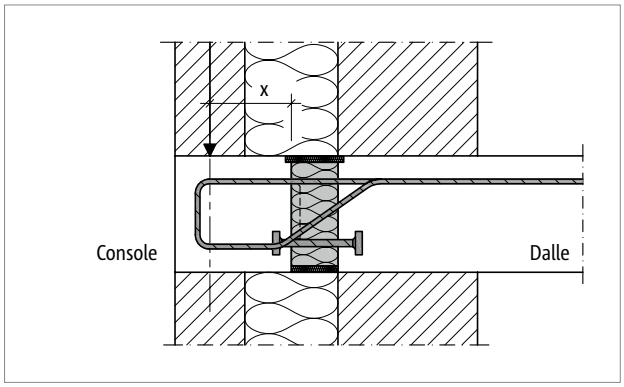

Ill. 207: Schöck Isokorb® T type OP : console avec maçonnerie de parement

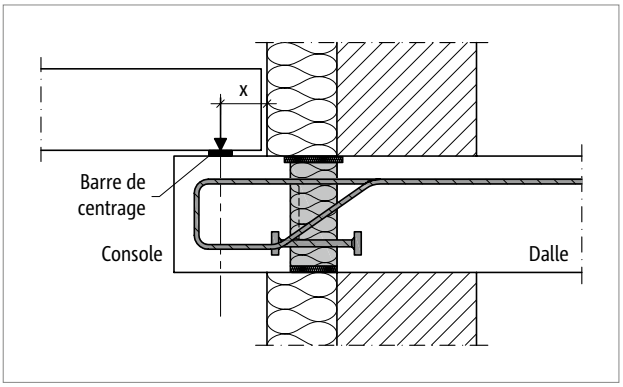

Ill. 208: Schöck Isokorb® T type OP : raccord d'une console en tant que support de dalle ; des barres de centrage empêchent un déplacement du point de sollicitation des charges

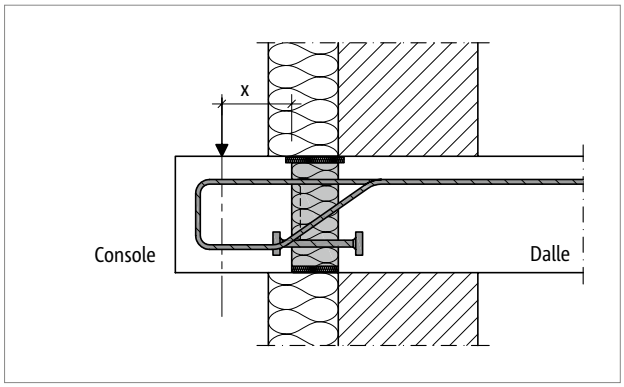

Ill. 209: Schöck Isokorb® T type OP : corniche périphérique

Agencement des éléments/coupes

- Pour les corniches périphériques, de grandes profondeurs de console sont également possibles dans le respect des conditions de bord spécifiques.

Variantes de produits | Désignation des types | Constructions spéciales

Variantes Schöck Isokorb® T type OP

La version du Schöck Isokorb® T type OP peut varier comme suit :

- Profondeurs de console :
  LR125 : Profondeur de console 160 mm (CV35) et 155 mm (CV30)
  LR165 : Profondeur de console 200 mm (CV35) et 195 mm (CV30)
- Résistance aux charges principale :
  V1
- Résistance aux charges secondaire :
  NN1
- Classe de résistance au feu :
  REI120 : plaque coupe-feu supérieure avec saillie, 10 mm de chaque côté
- Longueur de l'ancrage :
  LR = 125 ou 165 mm
- Hauteur Isokorb® :
  H = 180 mm jusqu'à 250 mm
- Longueur Isokorb® :
  L = 250 mm
- Génération :
  5.0

Désignation du type dans les documents de planification

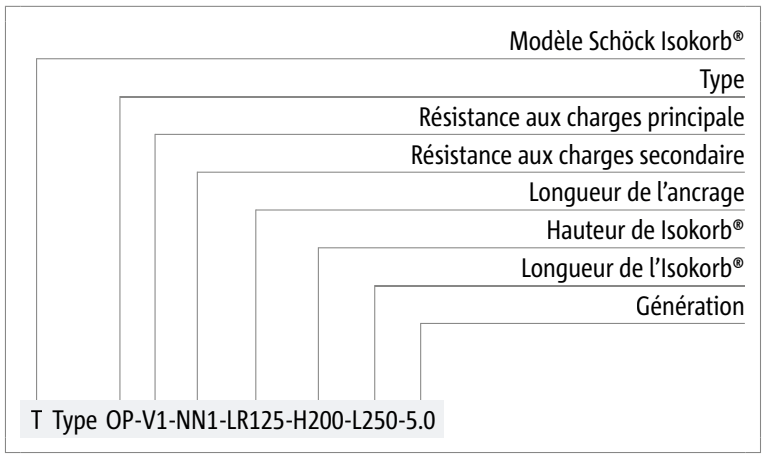

Constructions spéciales

Les raccordements qui ne peuvent être réalisés avec les types standard présentés dans cette documentation technique peuvent être demandés à notre service technique (contact voir page 3).

Dimensionnement C25/30

Schöck Isokorb® T type OP 5.0		LR125	LR165
Valeurs de dimensionnement pour		Résistance du béton ≥ C25/30	
		$V_{Rd,z}$ [kN/élément]	
Position du point de sollicitation des charges x [mm]	60–75	25,1	25,1
	85	24,2	24,2
	95	23,1	23,1
	105	22,2	22,2
	115	-	21,3
	125	-	20,5
	135	-	19,8
	145	-	19,1
$N_{Rd,x}$ [kN/Element]			
Résistance aux charges secondaire	NN1	≤ ±1/10 $V_{Ed,z}$	≤ ±1/10 $V_{Ed,z}$

Schöck Isokorb® T type OP 5.0	LR125	LR165
Composants	Longueur de l'Isokorb® [mm]	
	250	250
Barres de traction/d'effort tranchant	2 ⌀ 8	2 ⌀ 8
Module de compression	2 ⌀ 12	2 ⌀ 12
Distance maximale x_{max} [mm]	105	145
Hauteur minimale dalle H_{min} [mm]	180	180

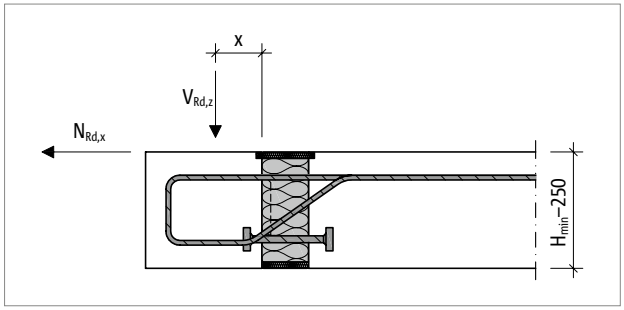

Ill. 210: Schöck Isokorb® T type OP : écartement du point de sollicitation des charges x (distance de charge)

Remarques relatives au dimensionnement

- La force normale pouvant être reprise $N_{Rd,x}$ dépend de l'effort tranchant $V_{Ed,z}$ qui s'applique réellement

Ecart du joint de dilatation | Écart au bord

Écartement maximal des joints de dilatation

Des joints de dilatation sont installés dans l'élément de construction extérieur. L'écartement maximal e_a des bords extérieurs des types de Schöck Isokorb® les plus à l'extérieur sont décisifs pour la modification de la longueur provoquée par la température. Ainsi, l'élément de construction extérieur peut dépasser au-dessus du Schöck Isokorb®.
Pour les points fixes, par exemple les angles, la moitié de la longueur maximale e_a à partir du point fixe s'applique.
La transmission des efforts tranchants dans le joint de dilatation peut être garantie avec un goujon d'effort tranchant à déplacement longitudinal, par ex. Schöck Stacon®.

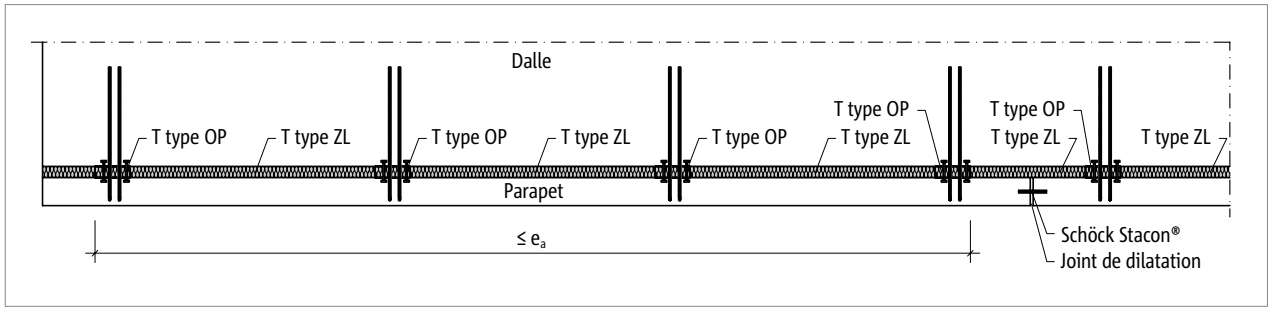

Ill. 211: Schöck Isokorb® T type OP : agencement des joints de dilatation

Schöck Isokorb® T type OP 5.0		LR125, LR165
Écart maximal pour		e_a [m]
Épaisseur du corps isolant [mm]	80	11,7

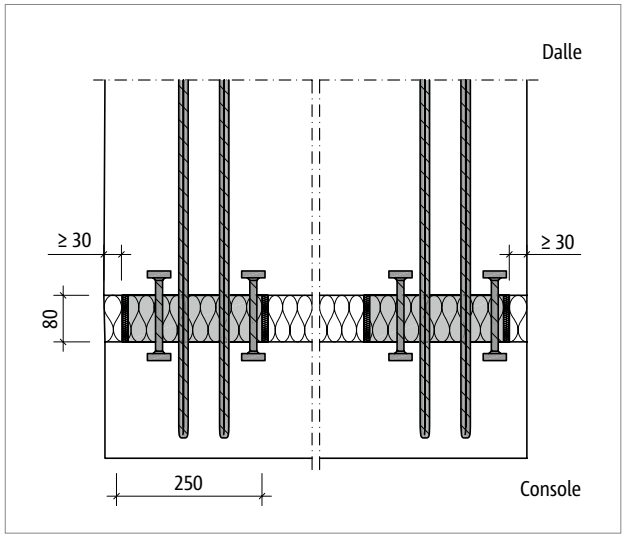

Ill. 212: Schöck Isokorb® T type OP : distance au bord à respecter

Ecarts au bord

Le Schöck Isokorb® doit être disposé au niveau du joint de dilatation de telle sorte que les conditions suivantes soient remplies :

- Pour l'écartement du corps isolant par rapport au bord de l'élément de construction ou au joint de dilatation, $e_R \geq 30$ mm s'applique.

Description du produit | Enrobage de l'armature

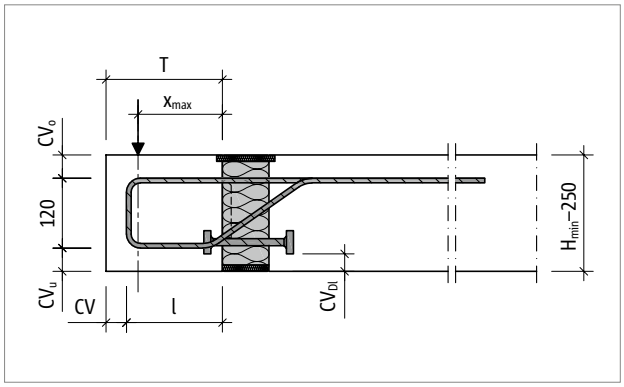

Ill. 213: Schöck Isokorb® T type OP : coupe du produit

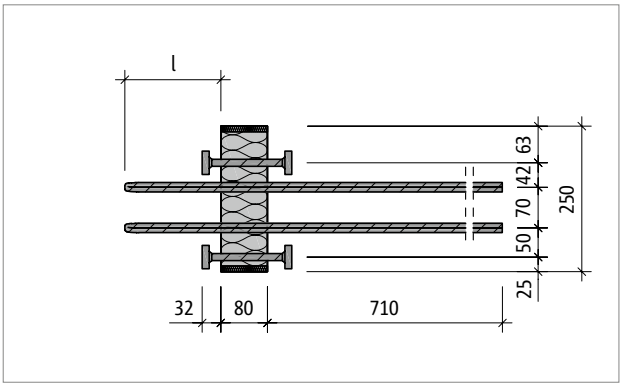

Ill. 214: Schöck Isokorb® T type OP : vue en plan du produit

Schöck Isokorb® T type OP 5.0	LR125	LR165
Description du produit avec	Longueur de l'Isokorb® [mm]	
	250	250
Longueur de boucle l [mm]	125	165
Distance maximale x_{max} [mm]	105	145
Profondeur de console T (CV30) [mm]	155	195
Profondeur de console T (CV35) [mm]	160	200
Hauteur minimale dalle H_{min} [mm]	180	180

Enrobage

Les enrobages CV_o, CV_u et CV_{Dl} du Schöck Isokorb® T type OP varient en fonction de la hauteur de la dalle. Comme seuls des aciers à béton nervurés inoxydables sont utilisés pour l'armature du Schöck Isokorb®, il n'y a aucun risque de corrosion.

Schöck Isokorb® T type OP 5.0		LR125, LR165		
Enrobage de l'armature pour		CV_o	CV_u	CV_{Dl}
Hauteur de l'Isokorb® H [mm]	180	30	30	30
	190	35	35	35
	200	40	40	30
	210	45	45	35
	220	50	50	40
	230	50	60	50
	240	50	70	60
	250	50	80	70

Armature à prévoir par le client | Instructions de mise en œuvre

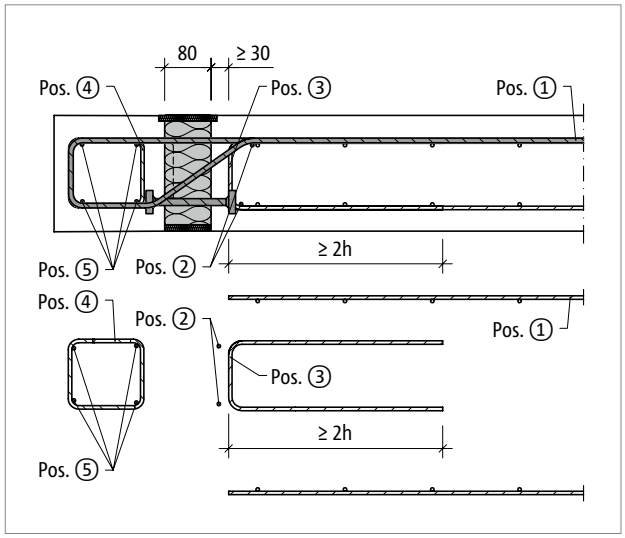

Ill. 215: Schöck Isokorb® T type OP : armature côté chantier

Suggestion concernant l'armature de raccord côté chantier

Indication de l'armature de recouvrement pour Schöck Isokorb® pour une contrainte de 100 % du moment de dimensionnement maximal pour C25/30 ; type constructif : a_s armature de recouvrement ≥ a_s barres de traction/barres de compression Isokorb®.

Schöck Isokorb® T type OP 5.0		LR125, LR165
Armature à prévoir par le client	Lieu	Dalle (XC1) classe de résistance du béton ≥ C25/30 Console (XC4) classe de résistance du béton ≥ C25/30
Armature de recouvrement		
Pos. 1 [cm²/élément]	Côté plancher	2,00
Longueur de recouvrement l_0 [mm]	Côté plancher	640
Barre le long du joint isolant		
Pos. 2	Côté plancher	2 ⌀ 8
Étrier en tant qu'armature de suspente		
Pos. 3	Côté plancher	⌀ 8/250
Etrier		
Pos. 4	Côté console	5 ⌀ 8
Barre le long du joint isolant		
Pos. 5	Côté console	4 ⌀ 8 ou selon les exigences statiques

Informations sur l'armature à prévoir par le client

- Des armatures de raccord alternatives sont possibles. Les règles selon SIA262 s'appliquent pour déterminer la longueur de recouvrement. Une réduction de la longueur de recouvrement requise avec V_{Ed}/V_{Rd} est admise.

Instructions de mise en œuvre

Les instructions de mise en œuvre sonst disponible en ligne sur :
www.schoeck.com/view/10906