Schöck Isokorb® XT type K-O

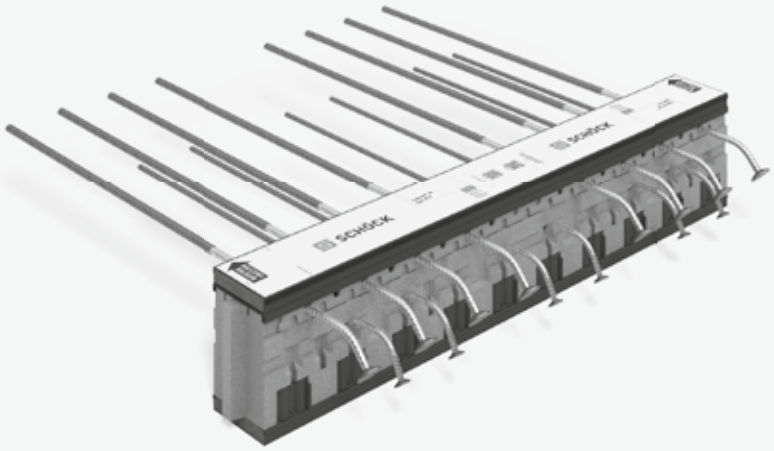

Inbouwhandleiding – Aansluiting balkon met wand naar onder

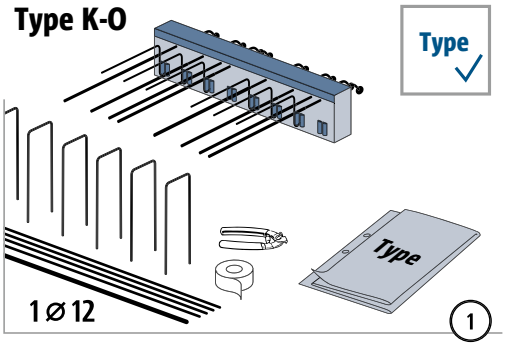

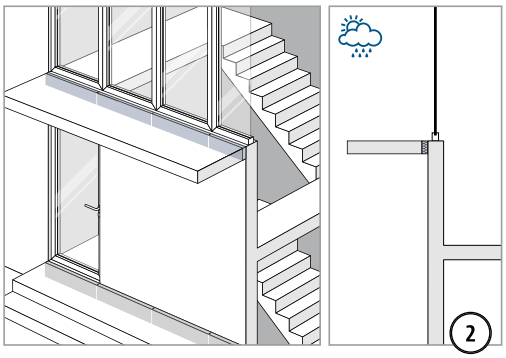

Type K-O	CV30, CV35	
H	LR	t
160 – 210 mm	145 mm	≥ 175 mm
220 – 230 mm	170 mm	≥ 190 mm
240 – 250 mm	190 mm	≥ 210 mm

Respecteer de minimale muurdikte t.

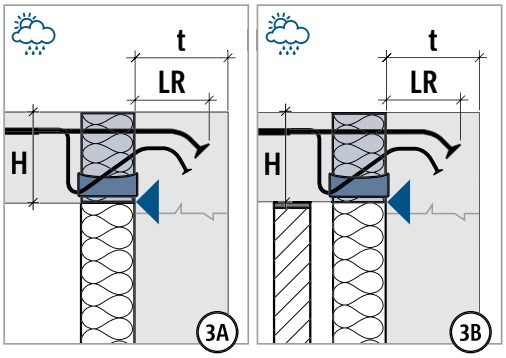

Plaats de binnenkant van de Isokorb® direct tegen de buitenkant van de muur.

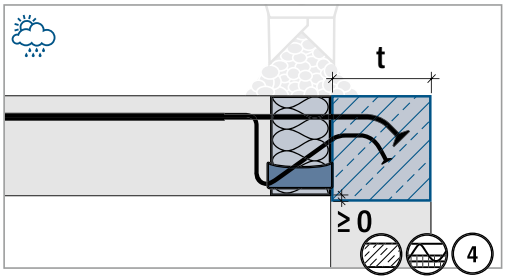

In het gemarkeerde bereik geen werkvoegen, noch horizontaal, noch verticaal. Stort het gemarkeerde bereik in één keer!

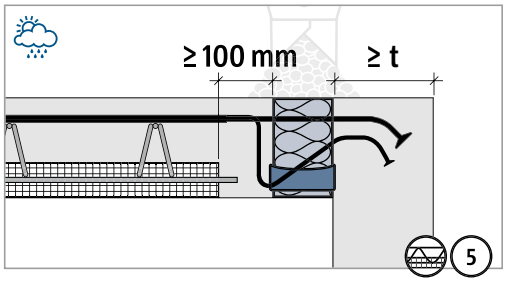

Vul de drukvoegen altijd met stortbeton. Voegbreedte ≥ 100 mm. Muurdikte ≥ t.

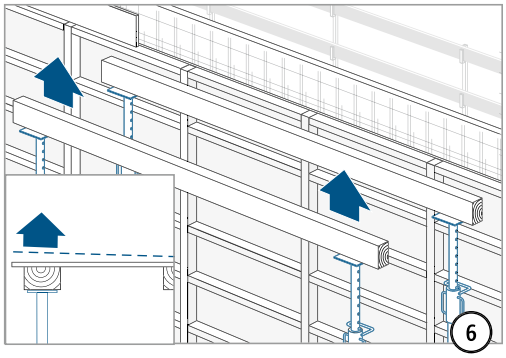

Hoog de bekisting op volgens het werkschema.

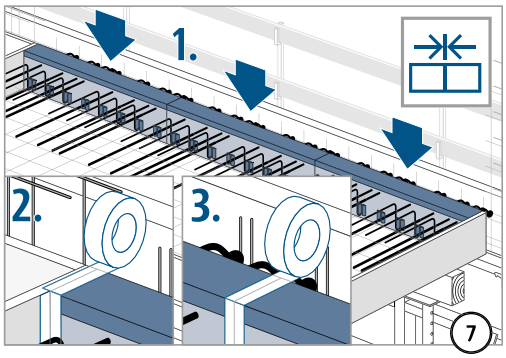

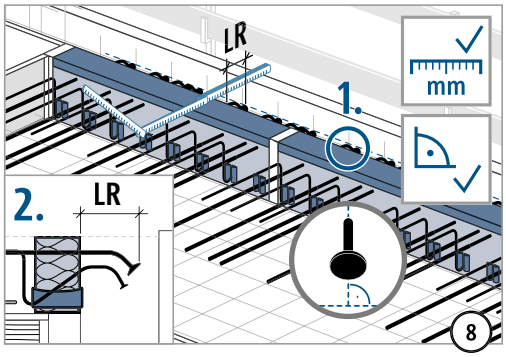

1. Zorg dat de trekstaven loodrecht zitten zodat de ankerkoppen op hun verste punt liggen! 2. Controleer de inbindlengte LR volgens het type-etiket!

Inbouwhandleiding – Aansluiting balkon met wand naar onder

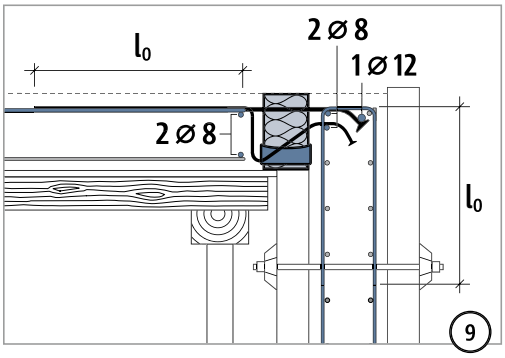

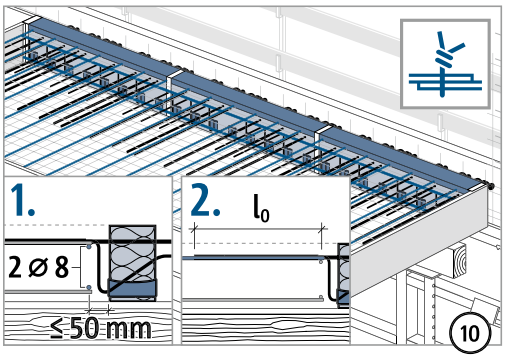

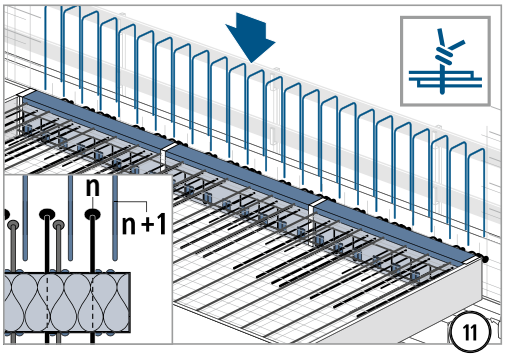

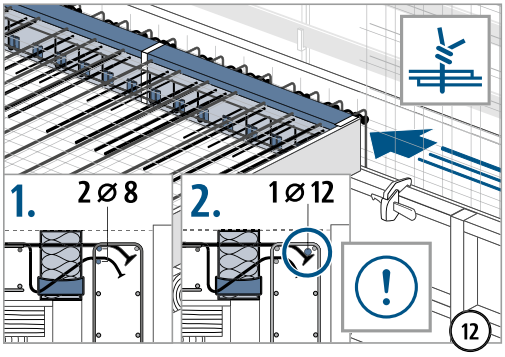

Wapeningsstaven met ø ≥ 8 mm moeten aan de kruisingen worden gebonden. Wapeningsstaven met ø ≥ 12 mm moeten direct aan de trekstaaf met ankerkop worden gebonden!

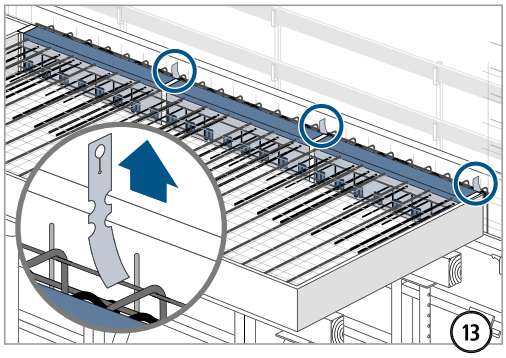

Verwijder vóór het beton storten alle rode waarschuwingen!

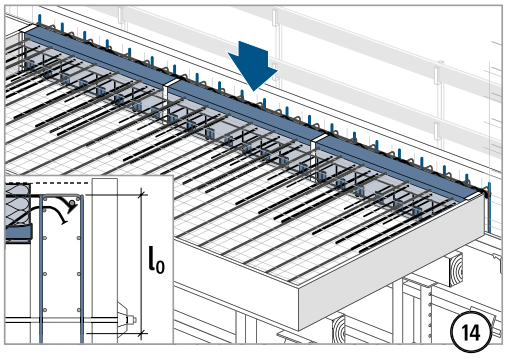

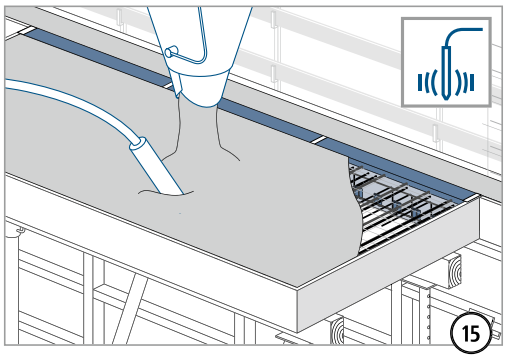

Inbouwhandleiding – Balkon met oplopend hoogteverschil

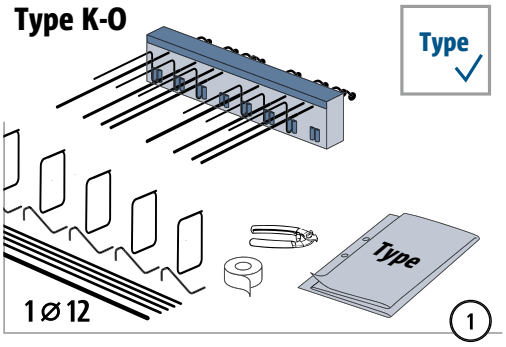

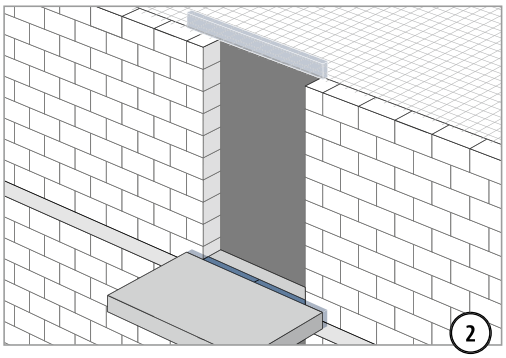

Type K-O	CV30, CV35	
H	LR	t
160 – 210 mm	145 mm	≥ 175 mm
220 – 230 mm	170 mm	≥ 190 mm
240 – 250 mm	190 mm	≥ 210 mm

Respecteer de minimale muurdikte t.

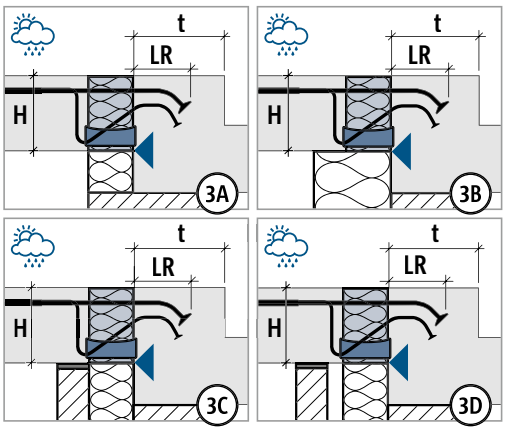

Plaats de binnenkant van de Isokorb® direct op de buitenkant van de balk.

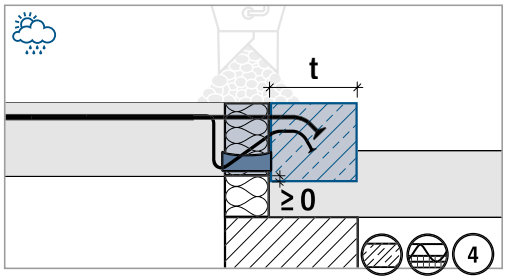

In het gemarkeerde bereik geen werkvoegen, noch horizontaal, noch verticaal. Stort het gemarkeerde bereik in één keer!

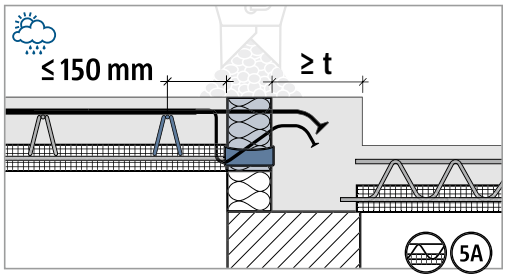

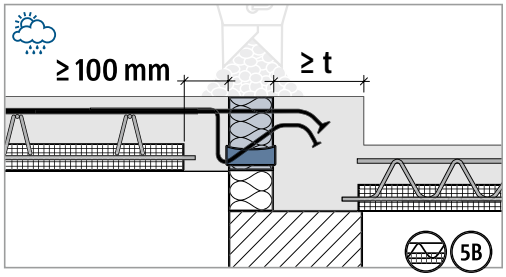

Vul de drukvoegen altijd met stortbeton. Voegbreedte ≥ 100 mm. Breedte van de randbalk ≥ t.

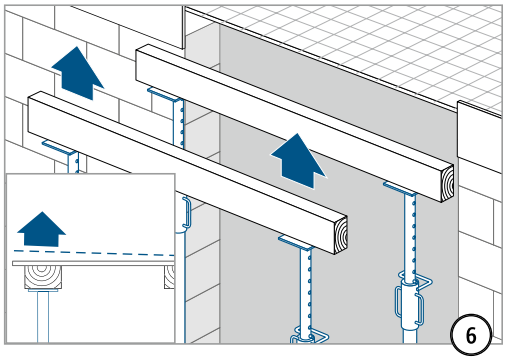

Hoog de bekisting op volgens het werkschema.

Inbouwhandleiding – Balkon met oplopend hoogteverschil

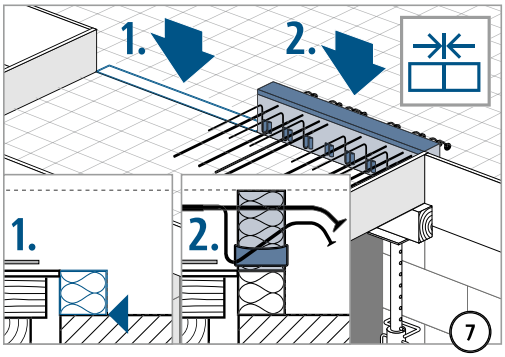

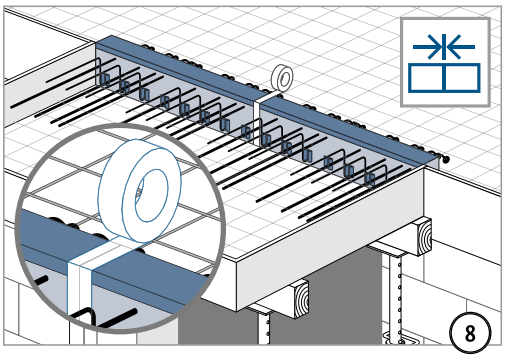

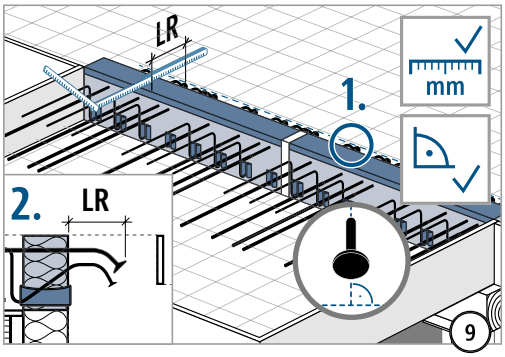

1. Zorg dat de trekstaven loodrecht zitten zodat de ankerkoppen op hun verste punt liggen! 2. Controleer de inbindlengte LR volgens het type-etiket!

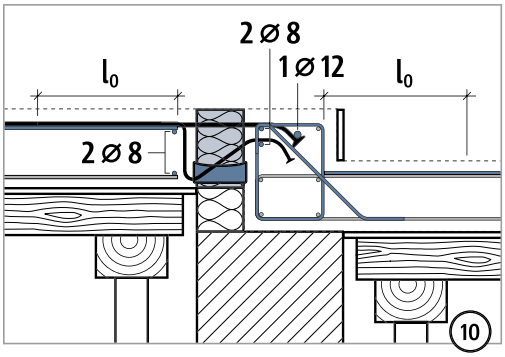

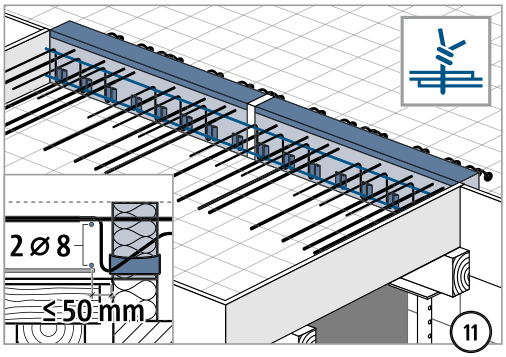

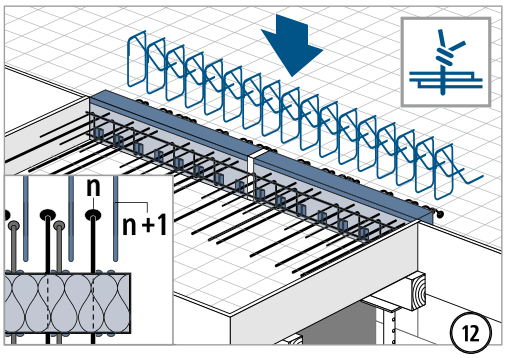

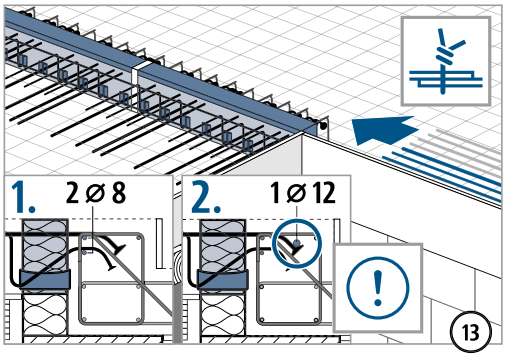

Wapeningsstaven met ø ≥ 8 mm moeten aan de kruisingen worden gebonden. Wapeningsstaven met ø ≥ 12 mm moeten direct aan de trekstaaf met ankerkop worden gebonden!

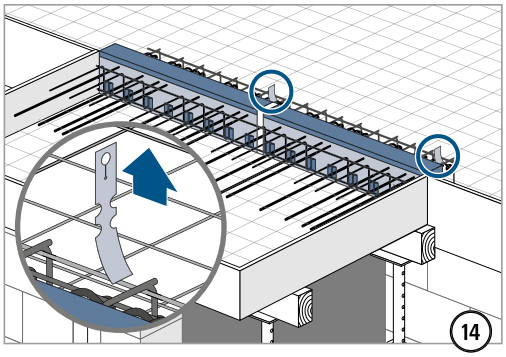

Verwijder vóór het beton storten alle rode waarschuwingen!
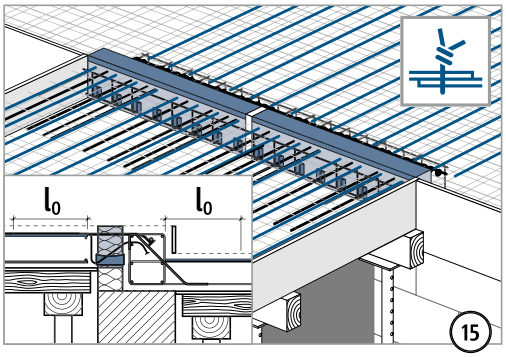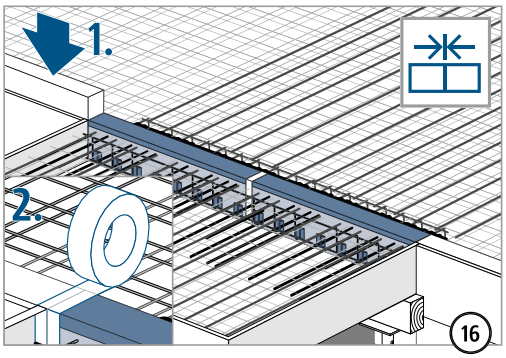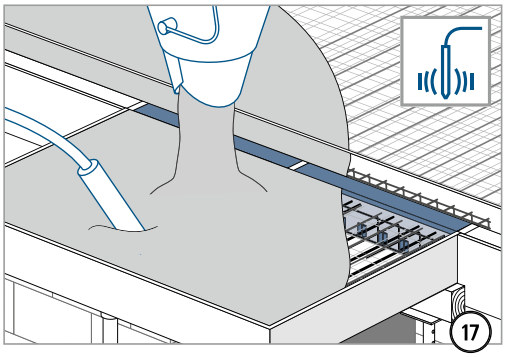
Inbouwhandleiding – Balkon met oplopend hoogteverschil