Schöck Isokorb® T tipo KL-F

Schöck Isokorb® T tipo KL-F
L'elemento termoisolante portante per i balconi a sbalzo. Trasferisce momenti negativi e forze di taglio positive. La versione è composta da due parti ed è stata ottimizzata per la fabbricazione in stabilimento.

Descrizione del prodotto

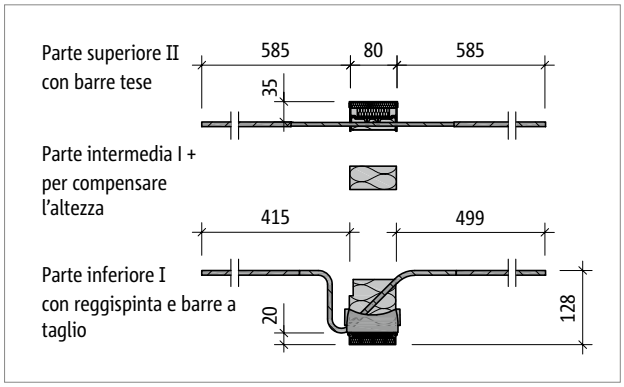

Fig. 74: Schöck Isokorb® T tipo KL-F M1 – M7-V1/V2

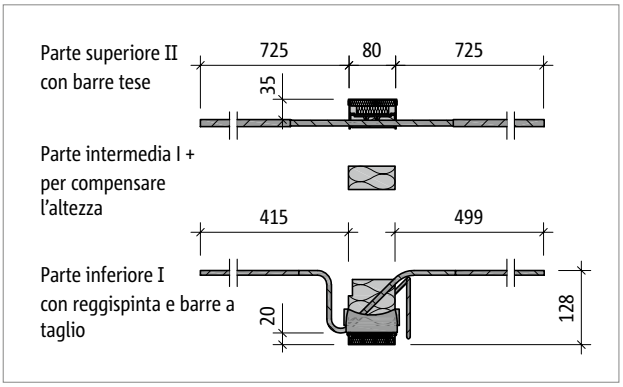

Fig. 75: Schöck Isokorb® T tipo KL-F M8 – M12

Schöck Isokorb® T tipo KL-F		M1	M2	M3	M4	M5	M6
Dotazione		Isokorb® Lunghezza [mm]					
		1000	1000	1000	1000	1000	1000
Barre tese V1/V2		4 ⌀ 8	6 ⌀ 8	8 ⌀ 8	10 ⌀ 8	12 ⌀ 8	14 ⌀ 8
Barre tese VV1		6 ⌀ 8	8 ⌀ 8	10 ⌀ 8	10 ⌀ 8	14 ⌀ 8	16 ⌀ 8
Barre a taglio V1		4 ⌀ 8	4 ⌀ 8	4 ⌀ 8	4 ⌀ 8	4 ⌀ 8	4 ⌀ 8
Barre a taglio V2		10 ⌀ 8	10 ⌀ 8	10 ⌀ 8	10 ⌀ 8	10 ⌀ 8	10 ⌀ 8
Barre a taglio VV1		6 ⌀ 8 + 4 ⌀ 8	6 ⌀ 8 + 4 ⌀ 8	6 ⌀ 8 + 4 ⌀ 8	6 ⌀ 8 + 4 ⌀ 8	6 ⌀ 8 + 4 ⌀ 8	6 ⌀ 8 + 4 ⌀ 8
Reggispinta V1 [pz.]		4	4	6	6	8	8
Reggispinta V2/VV1 [pz.]		10	10	10	10	10	12
Dimensioni							
Copriferro Isokorb®		CV1					
Isokorb® Altezza H [mm]	160	Solo I + II, nessuna parte intermedia necessaria					
	170	I + II + parte intermedia con altezza ridotta di 10 mm					
	180	I + II + parte intermedia con altezza di 20 mm					
	190	I + II + parte intermedia con altezza di 30 mm					
	200	I + II + parte intermedia con altezza di 40 mm					
	210	I + II + parte intermedia con altezza di 20 mm + parte intermedia con altezza di 30 mm					
	220	I + II + parte intermedia con altezza di 30 mm + parte intermedia con altezza di 30 mm					
	230	I + II + parte intermedia con altezza di 30 mm + parte intermedia con altezza di 40 mm					
	240	I + II + parte intermedia con altezza di 40 mm + parte intermedia con altezza di 40 mm					
	250	I + II + 3 • parte intermedia con altezza di 30 mm					
	260	I + II + 2 • parte intermedia con altezza di 40 mm + parte intermedia con altezza di 20 mm					
	270	I + II + 2 • parte intermedia con altezza di 40 mm + parte intermedia con altezza di 30 mm					
	280	I + II + 3 • parte intermedia con altezza di 40 mm					
	290	I + II + 3 • parte intermedia con altezza di 40 mm + parte intermedia con altezza di 10 mm					
	300	I + II + 3 • parte intermedia con altezza di 40 mm + parte intermedia con altezza di 20 mm					
Ulteriori dimensioni							
Sollecitazioni		come per Schöck Isokorb® T tipo KL					
Parametri fisico-tecnici		come per Schöck Isokorb® T tipo KL					
Controfreccia		come per Schöck Isokorb® T tipo KL					
Distanza tra i giunti di dilatazione		come per Schöck Isokorb® T tipo KL					

Descrizione del prodotto

- Per scaricare ulteriori sezioni e piante visitate la pagina cad-it.schoeck.com.
- È possibile suddividere in opera Schöck Isokorb® T tipo KL-F nei punti privi di armatura. Considerare la resistenza ridotta dell'elemento suddiviso. Considerare le distanze dai bordi necessarie.

Descrizione del prodotto

Schöck Isokorb® T tipo KL-F		M7	M8	M9	M10	M11	M12
Dotazione		Isokorb® Lunghezza [mm]					
		1000	1000	1000	1000	1000	1000
Barre tese V1/V2		16 ⌀ 8	8 ⌀ 12	10 ⌀ 12	12 ⌀ 12	14 ⌀ 12	16 ⌀ 12
Barre tese VV1		8 ⌀ 12	10 ⌀ 12	12 ⌀ 12	12 ⌀ 12	14 ⌀ 12	16 ⌀ 12
Barre a taglio V1		4 ⌀ 8	6 ⌀ 8	6 ⌀ 8	6 ⌀ 8	6 ⌀ 8	6 ⌀ 8
Barre a taglio V2		10 ⌀ 8	10 ⌀ 8	10 ⌀ 8	10 ⌀ 8	10 ⌀ 8	10 ⌀ 8
Barre a taglio VV1		6 ⌀ 8 + 4 ⌀ 8	6 ⌀ 8 + 4 ⌀ 8	6 ⌀ 8 + 4 ⌀ 8	6 ⌀ 8 + 4 ⌀ 8	6 ⌀ 8 + 4 ⌀ 8	6 ⌀ 8 + 4 ⌀ 8
Reggispinta V1 [pz.]		10	12	16	18	18	18
Reggispinta V2 [pz.]		10	14	16	18	18	18
Reggispinta VV1 [pz.]		14	14	16	18	18	18
Staffa speciale V1/V2 [pz.]		-	4	4	4	4	4
Staffa speciale VV1 [pz.]		4	4	4	4	4	4
Dimensioni							
Copriferro Isokorb®		CV1					
Isokorb® Altezza H [mm]	160	Solo I + II, nessuna parte intermedia necessaria					
	170	I + II + parte intermedia con altezza ridotta di 10 mm					
	180	I + II + parte intermedia con altezza di 20 mm					
	190	I + II + parte intermedia con altezza di 30 mm					
	200	I + II + parte intermedia con altezza di 40 mm					
	210	I + II + parte intermedia con altezza di 20 mm + parte intermedia con altezza di 30 mm					
	220	I + II + parte intermedia con altezza di 30 mm + parte intermedia con altezza di 30 mm					
	230	I + II + parte intermedia con altezza di 30 mm + parte intermedia con altezza di 40 mm					
	240	I + II + parte intermedia con altezza di 40 mm + parte intermedia con altezza di 40 mm					
	250	I + II + 3 • parte intermedia con altezza di 30 mm					
	260	I + II + 2 • parte intermedia con altezza di 40 mm + parte intermedia con altezza di 20 mm					
	270	I + II + 2 • parte intermedia con altezza di 40 mm + parte intermedia con altezza di 30 mm					
	280	I + II + 3 • parte intermedia con altezza di 40 mm					
	290	I + II + 3 • parte intermedia con altezza di 40 mm + parte intermedia con altezza di 10 mm					
	300	I + II + 3 • parte intermedia con altezza di 40 mm + parte intermedia con altezza di 20 mm					
Ulteriori dimensioni							
Sollecitazioni		come per Schöck Isokorb® T tipo KL					
Parametri fisico-tecnici		come per Schöck Isokorb® T tipo KL					
Controfreccia		come per Schöck Isokorb® T tipo KL					
Distanza tra i giunti di dilatazione		come per Schöck Isokorb® T tipo KL					

Descrizione del prodotto

- Per scaricare ulteriori sezioni e piante visitate la pagina cad-it.schoeck.com.
- È possibile suddividere in opera Schöck Isokorb® T tipo KL-F nei punti privi di armatura. Considerare la resistenza ridotta dell'elemento suddiviso. Considerare le distanze dai bordi necessarie.

Parte superiore | Istruzioni di posa

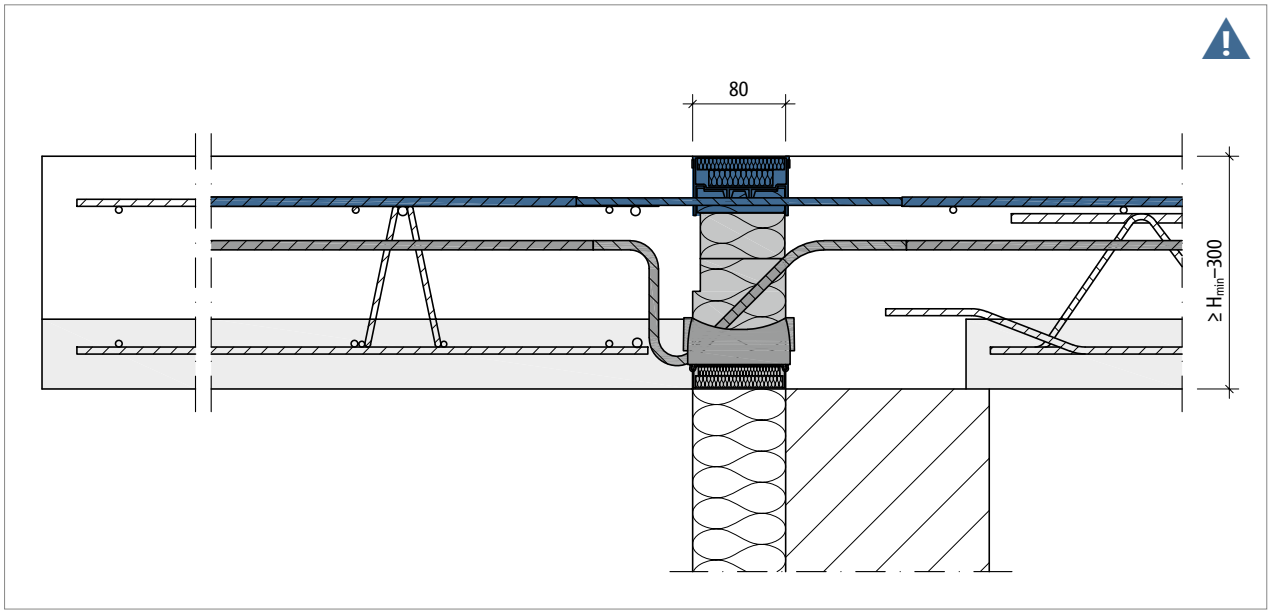

Fig. 76: Schöck Isokorb® T tipo KL-F: struttura in più parti costituita da parte superiore, parte intermedia (opzionale) e parte inferiore. Qui: la parte superiore è colorata.

La parte superiore è necessaria per la tramissione della trazione
Schöck Isokorb® T tipo KL-F si compone di una parte superiore e una parte inferiore La parte superiore con le barre tese va posata in opera. La parte inferiore con i reggispinta e le barre a taglio viene gettata nel prefabbricato.

Avvertenza – Parte superiore tesa mancante
- Senza parte superiore, il balcone è destinato a crollare.
- La parte superiore con le barre tese va posata in opera.

Istruzioni di montaggio
Le istruzioni di montaggio attuali sono disponibili online al sito:
www.schoeck.com/view/3651