Schöck Isokorb® T type QL

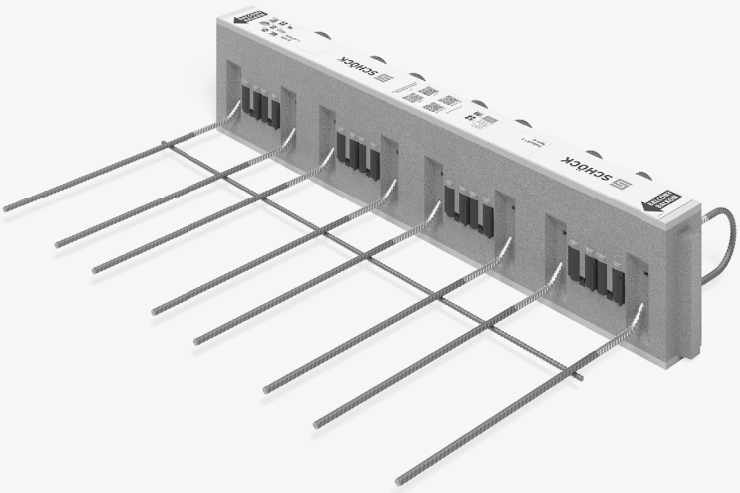

Instructions de mise en œuvre

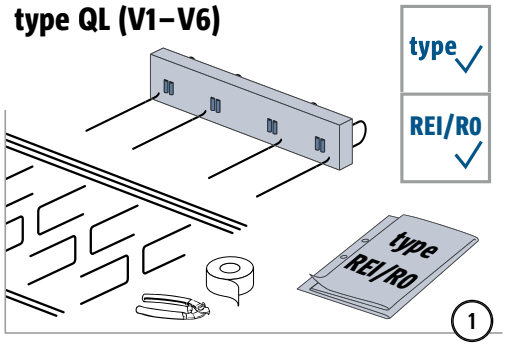

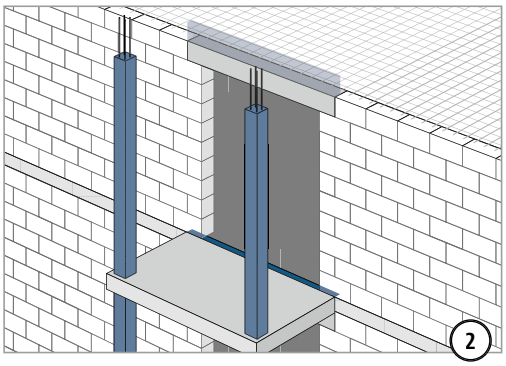

Risque d'effondrement de l'élément de construction en l'absence d'appuis ! Le balcon doit toujours être calculé statiquement en étant sur appuis. Retirer les appuis temporaires uniquement après le montage des appuis définitifs.

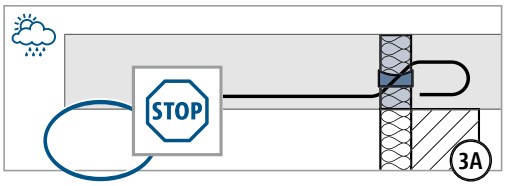

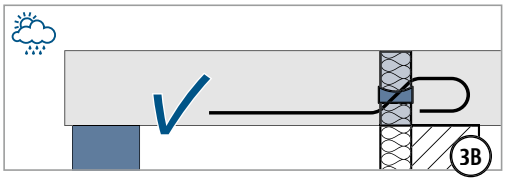

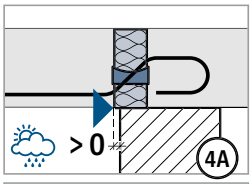

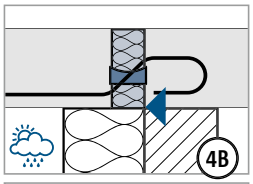

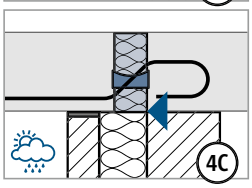

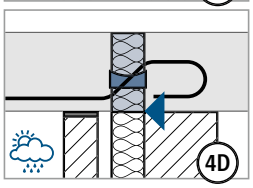

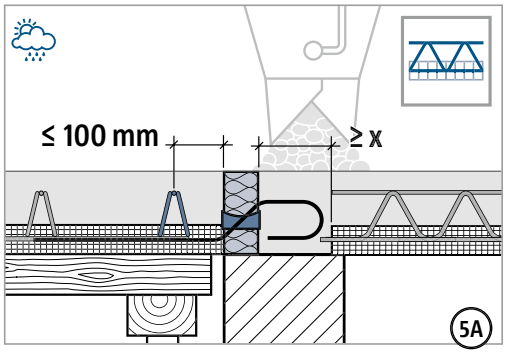

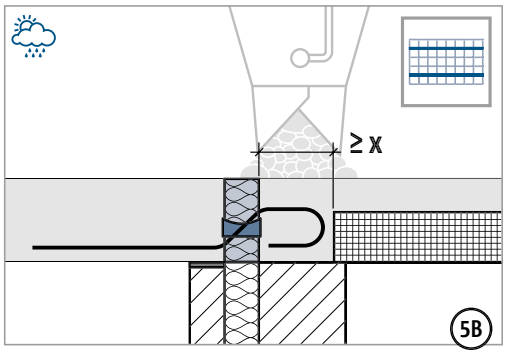

type QL V1–V3 : **x = 165 mm**
type QL V4–V6 : **x = 230 mm**

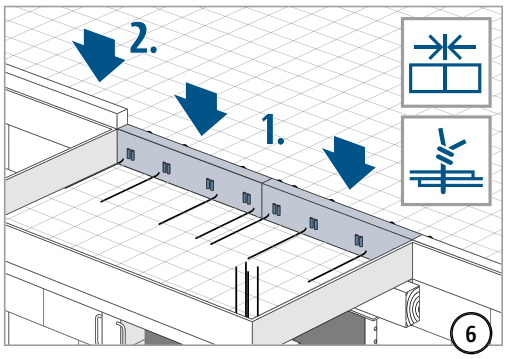

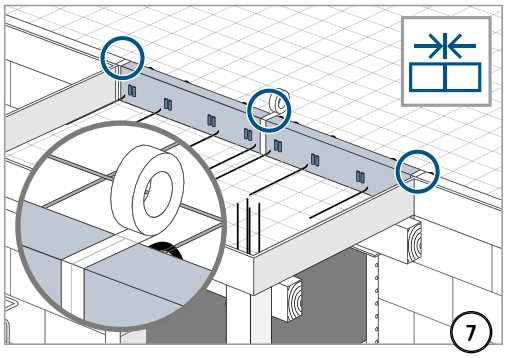

Instructions de mise en œuvre

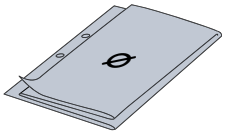

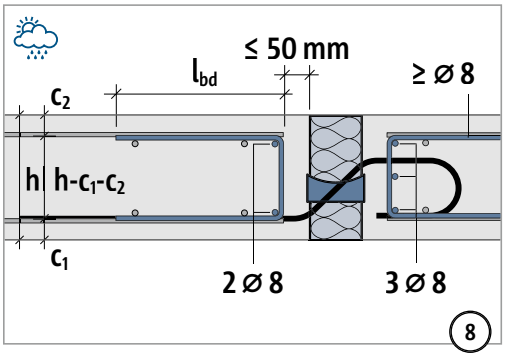

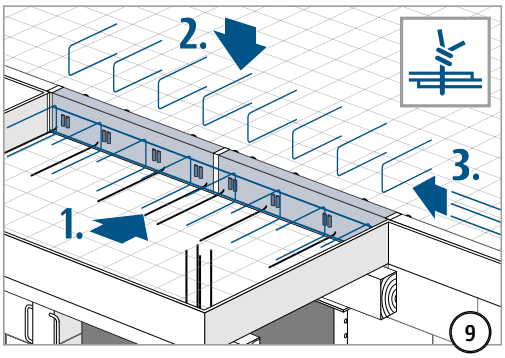

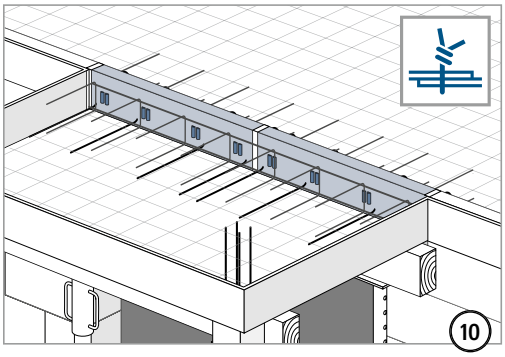

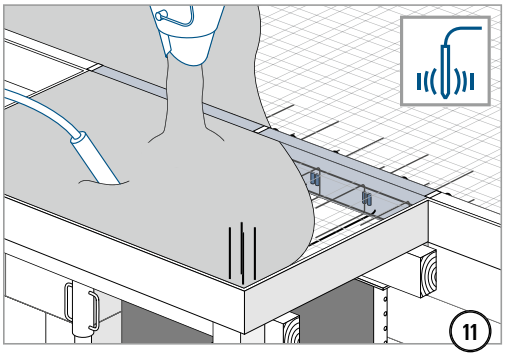

Instructions de mise en œuvre

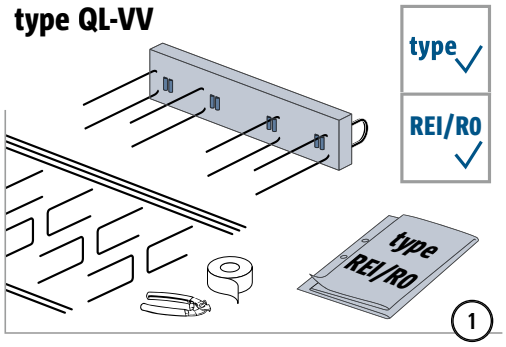

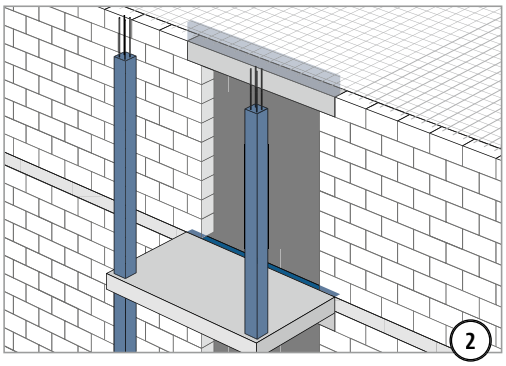

Risque d'effondrement de l'élément de construction en l'absence d'appuis ! Le balcon doit toujours être calculé statiquement en étant sur appuis. Retirer les appuis temporaires uniquement après le montage des appuis définitifs.

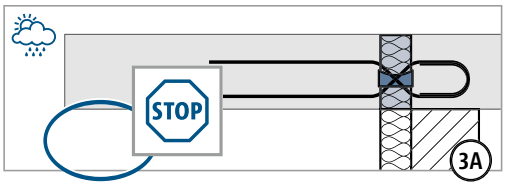

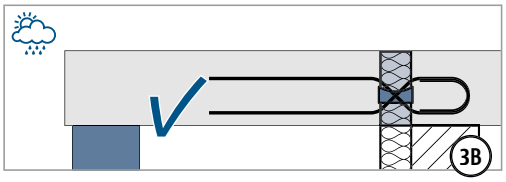

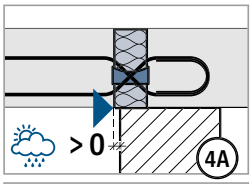

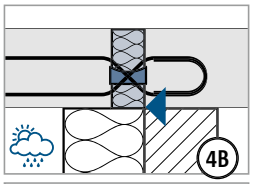

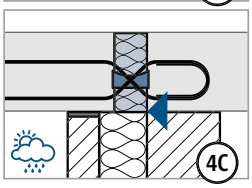

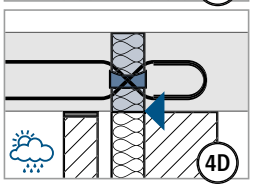

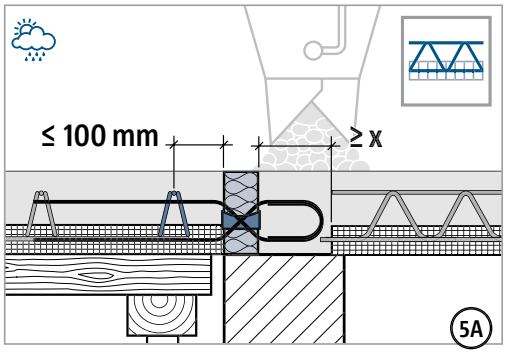

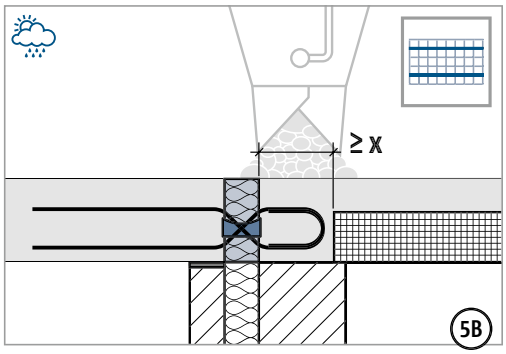

type QL VV1–VV3 : **x = 165 mm**
type QL VV4–VV6 : **x = 230 mm**

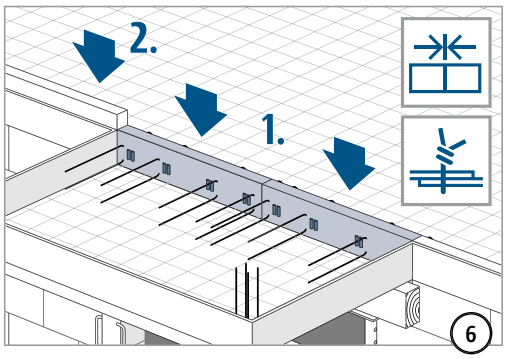

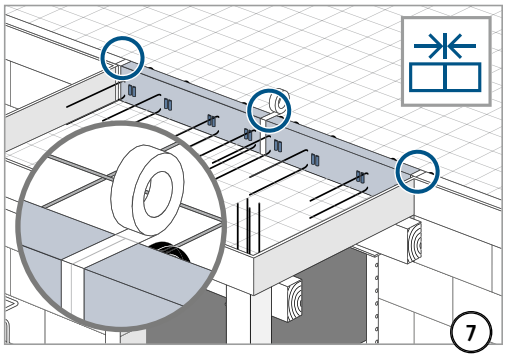
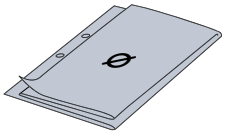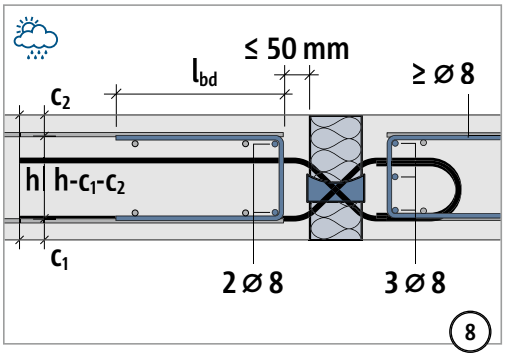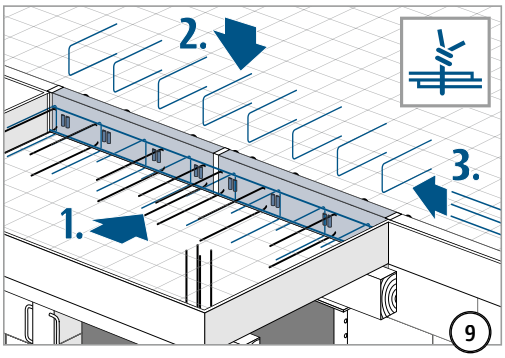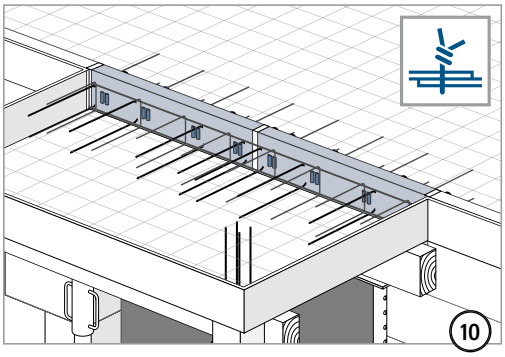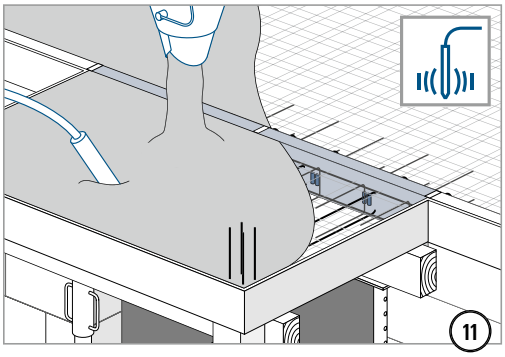
Instructions de mise en œuvre